CATALOGO GENERALE

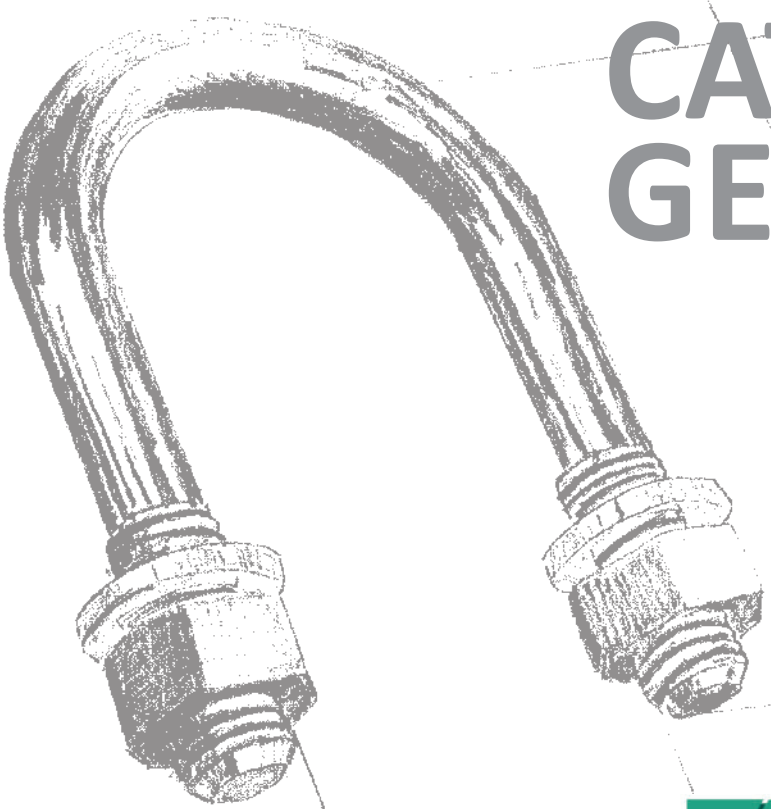

zarri

50 years
Est. 1973

DALL'ACCIAIO DIAMO FORMA ALLE TUE IDEE

DALL'ACCIAIO DIAMO FORMA ALLE TUE IDEE

CATALOGO GENERALE

EDIZIONE 9

Novembre 2024

© Copyright ZARRI S.r.l.

Azienda certificata
UNI EN ISO 9001:2015
Reg. No: 280-A

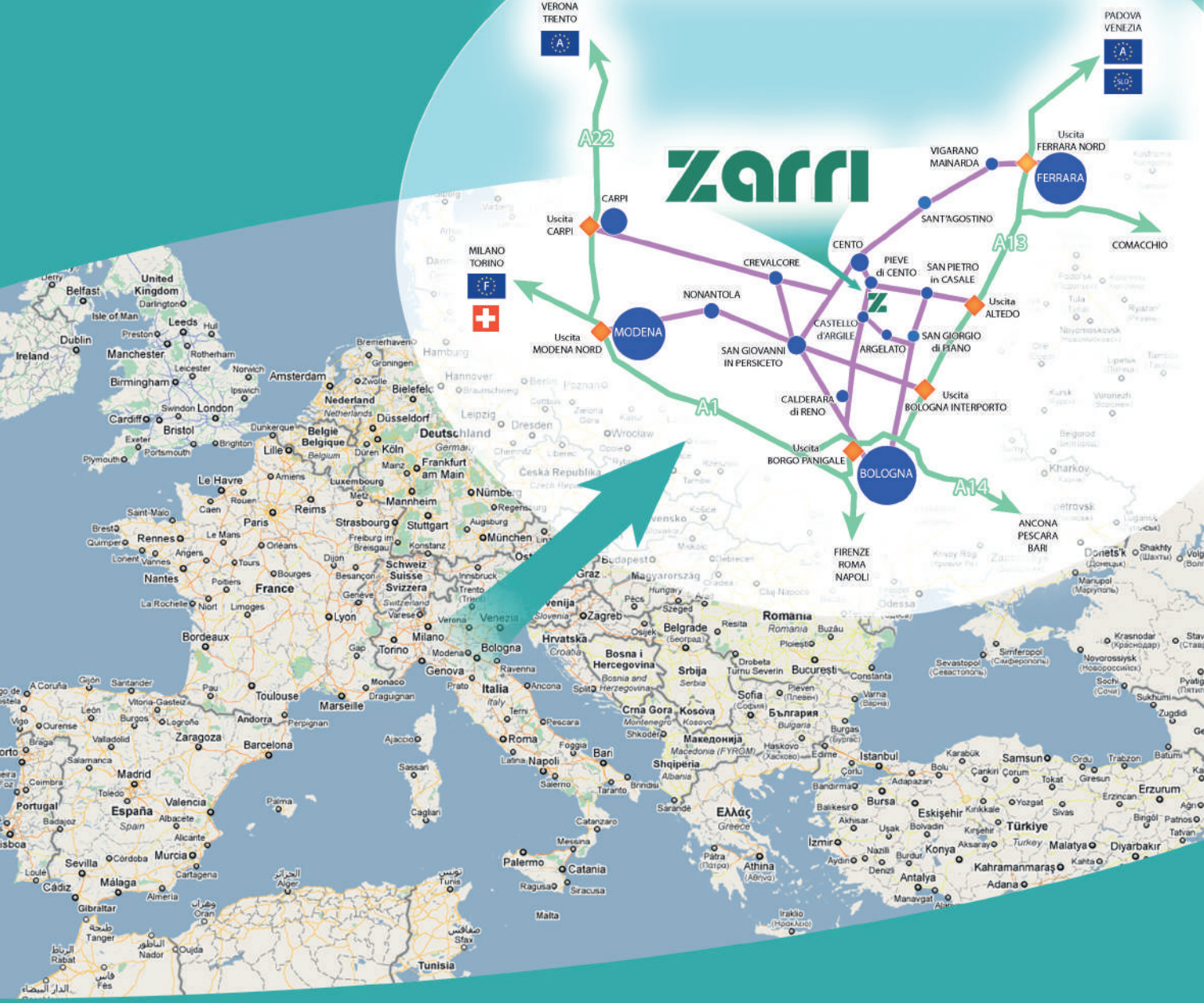
VERONA
TRENTO
A
PADOVA
VENEZIA
A
SLO
A22
Zarri
VIGARANO
MAINARDA
Uscita
FERRARA NORD
FERRARA
CARPI
Uscita
CARPI
SANT'AGOSTINO
A13
COMACCHIO
MILANO
TORINO
F
CENTO
PIEVE
di CENTO
SAN PIETRO
in CASALE
CREVALCORE
NONANTOLA
Uscita
ALTEDO
MODENA
Uscita
MODENA NORD
CASTELLO
d'ARGILE
ARGELATO
SAN GIORGIO
di PIANO
SAN GIOVANNI
IN PERSICETO
CALDERARA
di RENO
Uscita
BOLOGNA INTERPORTO
A1
Uscita
BORGO PANIGALE
BOLOGNA
A14
ANCONA
PESCARA
BARI
FIRENZE
ROMA
NAPOLI

AZIENDA E STORIA 4-7
ESEMPI DI ARTICOLI 8-11
PARTNER E SETTORI 12-13
PRODOTTI E SERVIZI 14-15
TECNOLOGIA PRODOTTI QUALITÀ 16-18
CARATTERISTICHE TECNICHE ARTICOLI 19-25
ARTICOLI DI FISSAGGIO 26-27
ARTICOLI IN FILO METALLICO 28-29
ARTICOLI IN LAMIERA E TUBO 30-31
MOLLE 32-33
ARTICOLI TORNITI 34-35
ARTICOLI PER SETTORE CERAMICA 36-37
LOGISTICA E PACKAGING 38-39
CUSTOMER SATISFACTION 40
ARTICOLI SU DISEGNO 42-95
ARTICOLI STANDARD
IN PRONTA CONSEGNA 97-117

AZIENDA

ZARRI S.r.l. ha sede a 20 km a nord di Bologna (Italia). Fondata da Angelo e Franca Zarri nel 1973, è nata per la **PRODUZIONE di articoli ottenuti dal filo metallico**, in ogni qualità di acciaio, e oggi propone una vasta gamma di articoli che spaziano dai prodotti in lamiera, molle, tubi, torniti e molto altro.
Occupa **40 addetti** su un'area di 21.800 m², e fornisce più di 4000 clienti (30% export).

USIAMO ENERGIA VERDE
Sul tetto dello stabilimento produttivo sono stati installati pannelli fotovoltaici per un totale di 190 kWp. Questi garantiscono più del 50% dell'energia elettrica utilizzata dall'azienda.

PROLOGO

Nel 1966 Giorgio Zarri, nativo di San Giorgio di Piano (Bologna), figlio di agricoltori, aveva sviluppato sin da giovane uno spiccato interesse, passione ed esperienza per la meccanica, e in particolare per quella agricola. Dopo una difficile esperienza alla costruenda Italsider di Taranto (attuale ILVA), si trasferisce con la moglie Alba Gurini e i tre figli Franco, Angelo e Franca a Cento di Ferrara.

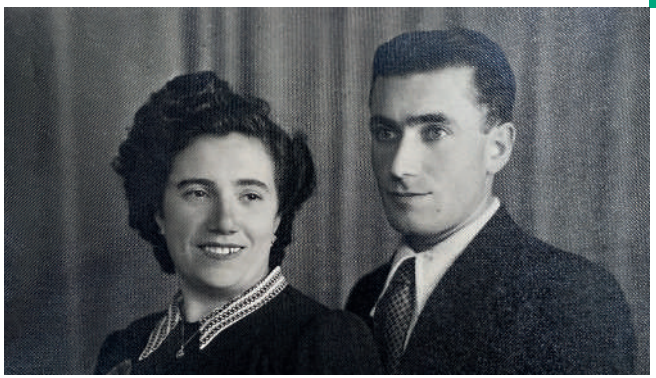

Nei cantieri in cui aveva svolto il suo lavoro aveva avuto modo di constatare come numerosi fissaggi in essi utilizzati fossero importati dall'estero e decide, quindi, di cogliere l'opportunità e realizzare un macchinario adatto alla produzione di serie di cavallotti (bulloni ad U), tanto richiesti dagli installatori di impianti.
In poco tempo Giorgio passa dalla costruzione dei primi prototipi manuali alla realizzazione di una macchina per piegare a U le barrette di tondino filettate, in svariati diametri e forme, sulla base di ordinativi che non tardano ad arrivare, mentre tutta la famiglia è quotidianamente coinvolta nell'impresa.

NASCITA E SVILUPPO DELL'IMPRESA

L'attività cresce con successo: Angelo, ancora studente di ingegneria meccanica, è la mente tecnica dell'azienda e, assieme alla sorella Franca valente responsabile commerciale costituisce nel 1973 la ditta "Zarri Sdf di Zarri Angelo e Franca". I genitori, Giorgio come attrezzista e Alba in produzione, sono il braccio operativo dell'azienda artigiana di famiglia.

L'alta qualità dei prodotti realizzati e la cura dei rapporti con i propri clienti fungono da slancio per gli ordinativi, la cui crescita promuove le prime assunzioni di personale e la ricerca di spazi ampi e adeguati. È del 1977 l'acquisto di un terreno nella nuova zona industriale di Castello d'Argile (BO) presso il quale è realizzato, in una avveniristica tensostruttura progettata dal fratello Franco ingegnere edile, il nuovo capannone industriale, nucleo originale dal quale vengono sviluppati i successivi ampliamenti.

Con il passare degli anni l'organizzazione cresce e si fortifica, dalla fase pionieristica degli anni '70, alla maggior strutturazione degli anni '80 con la regolarizzazione in S.n.c. ed i primi ampliamenti. Durante gli anni '90 l'azienda consegue la certificazione ISO:9001, il passaggio a S.r.l. e un'accentuata apertura al mercato estero. L'inizio del nuovo millennio è segnato da un altro grande passo per l'azienda, con la realizzazione del primo magazzino automatico per lo stoccaggio dei prodotti finiti abbinato ad un esteso ampliamento della superficie coperta.

Nel 2002 l'Ingegner Angelo Zarri viene a mancare a causa di un tragico incidente; la sua lungimiranza imprenditoriale e la visione proiettata verso il futuro che da sempre ha caratterizzato le scelte aziendali hanno costituito solide basi per la crescita dell'organizzazione che, negli anni, si è affermata come produttore leader di fissaggi in acciaio nel mercato europeo.

Dagli anni duemila a oggi l'azienda vede una crescita economica costante, l'acquisizione di tecnologie sempre più all'avanguardia tra cui numerose macchine a controllo numerico, la digitalizzazione dei processi, l'uso di energie rinnovabili per l'alimentazione della produzione, lo sviluppo di protocolli altamente qualificati e un'etica lavorativa volta all'equità, alla dignità, alla parità di genere, alla sostenibilità e all'ecologia. Tutto questo fa di Zarri un'azienda capace di affrontare le sfide del nuovo millennio.

ZARRI OGGI

Nel 2024 sono stati completati importanti lavori di ampliamento che hanno portato lo stabilimento a un totale di 5.500 mq coperti, con un vasto parco macchine per la produzione di particolari a disegno del cliente e a catalogo Zarri. Grazie alla ampia gamma di macchinari e ad un modo di operare votato alla flessibilità l'organizzazione è in grado di soddisfare numerose differenti tipologie di clienti, operanti nei più svariati settori. L'apertura a nuovi settori merceologici è un intento primario per la ditta Zarri; la recente apertura al mercato della ceramica ha portato all'acquisizione del primo brevetto di proprietà aziendale.
La vocazione dell'azienda è da sempre quella della produzione *made in Italy*; un grosso vantaggio competitivo risiede nella qualità certificata - ampiamente apprezzata in tutta Europa - e nella logistica che, grazie ad un recente raddoppio del magazzino automatico ora capace di 1300 posti pallet (caso raro per una azienda di produzione) è in grado di garantire un reale servizio di just *in time* alla propria clientela.

LE PERSONE

Dopo la prematura e tragica scomparsa dell'Ingegner Angelo Zarri la gestione societaria è stata portata avanti da Franca Zarri (AD) e dal marito Angelo Cocchi, ai quali oggi si affiancano Sara Zarri, Simone Zarri e Chiara Cocchi, la terza generazione di una realtà che tutt'ora rimane a gestione familiare.
L'azienda Zarri guarda al futuro con fiducia, consapevole delle proprie robuste radici: essa affonda le fondamenta nella storia, nell'ingegno e nell'impegno di chi ha contribuito a renderla l'odierna realtà dinamica e ben strutturata.

ESEMPI DI ARTICOLI

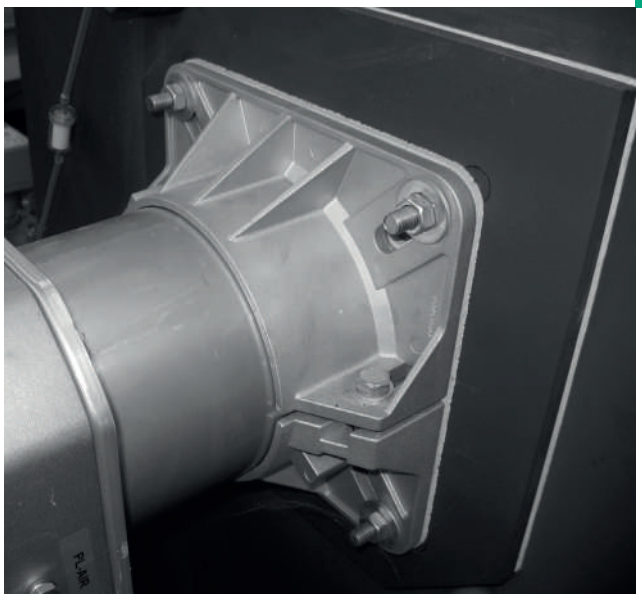

PARTNER

Per specializzazione e capacità ZARRI si pone nella fascia alta del proprio mercato e mette a disposizione dei clienti un servizio di consulenza ed il proprio know-how per la migliore progettazione dei prodotti e l'ottimizzazione del processo produttivo, garantendo competitività e qualità in una vasta serie di articoli specie per quelli ottenuti dal tondino metallico.

I SETTORI serviti sono i più svariati:
trattori e macchine agricole, motociclette e motori, impianti elettrici, petrolchimici, siderurgici, termoidraulici, gru, costruzioni, serre, vigneti, tettoie, giocattoli, imbarcazioni, compressori, pompe, mobili, caldaie, ecc.

AGRICOLTURA

ARREDO URBANO

ARREDAMENTO

AUTOMOTIVE

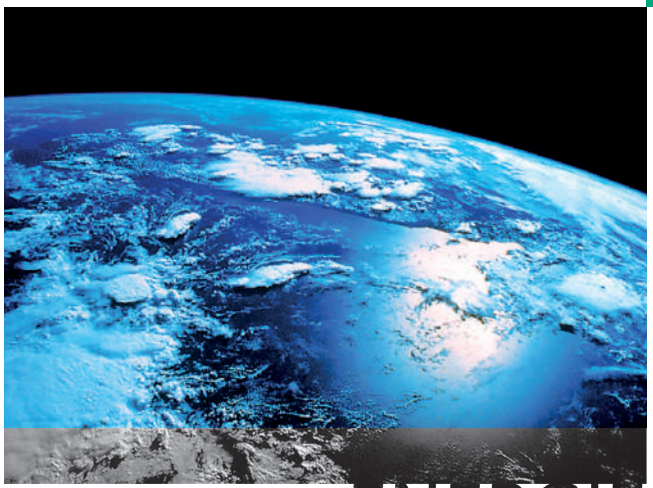

ENERGIE RINNOVABILI

EDILIZIA

NAUTICO

FISSAGGI STANDARD

FISSAGGI SPECIALI

ARTICOLI IN FILO METALLICO

ARTICOLI IN LAMIERA E TUBO

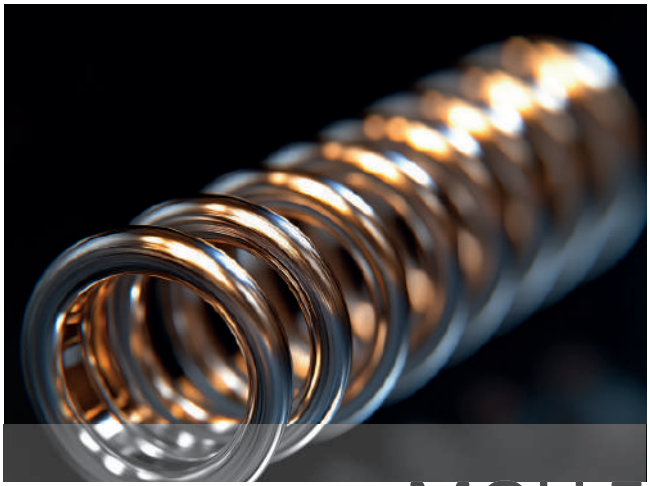

MOLLE

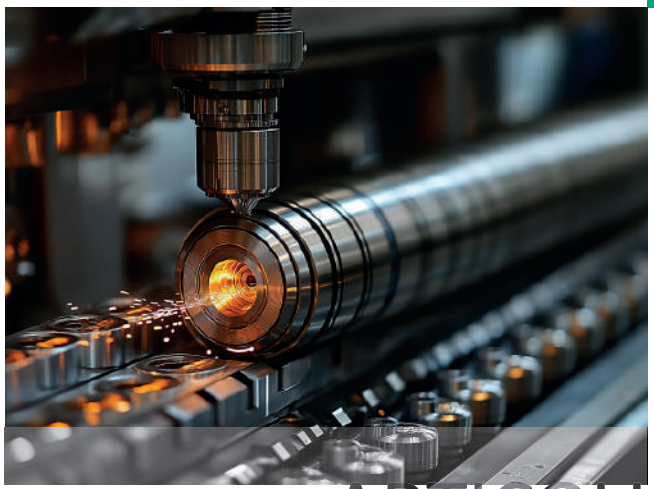

ARTICOLI TORNITI

ARTICOLI PER SETTORE CERAMICA

SERVIZI DI PROGETTAZIONE

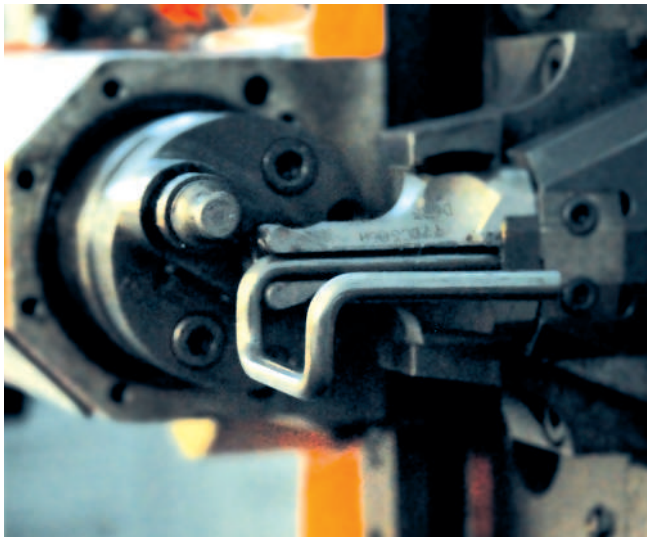

TECNOLOGIA

ZARRI trasforma annualmente 2.000 tonnellate di acciaio con tecnologia di deformazione a freddo e a caldo, su linee di produzione diversificate in grado di far fronte rapidamente a richieste per piccoli, medi e grandi lotti.

Le principali lavorazioni interne sono filettatura per rullatura e piegatura, insieme a tranciatura, estrusione, coniatura, marcatura, stampaggio, saldatura, foratura, alesatura.
Affidandosi a qualificate aziende esterne è in grado di realizzare diversi **trattamenti termici** (distensione, bonifica, tempra a induzione...) e **rivestimenti anticorrosione** (zincatura elettrolitica e a caldo, zinco/alluminio, Geomet®, cromatura, brunitura, cataforesi, verniciatura, fosfatazione...).

PRODOTTI

I **principali prodotti** sono: fissaggi speciali e standard, articoli in filo metallico, strutture in lamiera e tubo, molle, articoli torniti e prodotti per il mondo ceramica.

L'80% riguarda **PRODOTTI realizzati su disegno del cliente**, componenti di macchine e impianti forniti su specifica ordinazione o programma.

Il 20% della produzione riguarda **PRODOTTI da noi standardizzati**, componenti di collegamento e fissaggio quali: cavallotti tondi e quadrati, fascette e staffaggi **in pronta consegna**, distribuiti sul mercato sia direttamente che tramite una rete di rivenditori (bullonerie e grossisti di materiale tecnico), e prodotti per il mondo ceramica: un posapiastrelle brevettato da Zarri stessa, alza piastrelle e altri articoli per i posatori e gli utilizzatori finali.

QUALITÀ

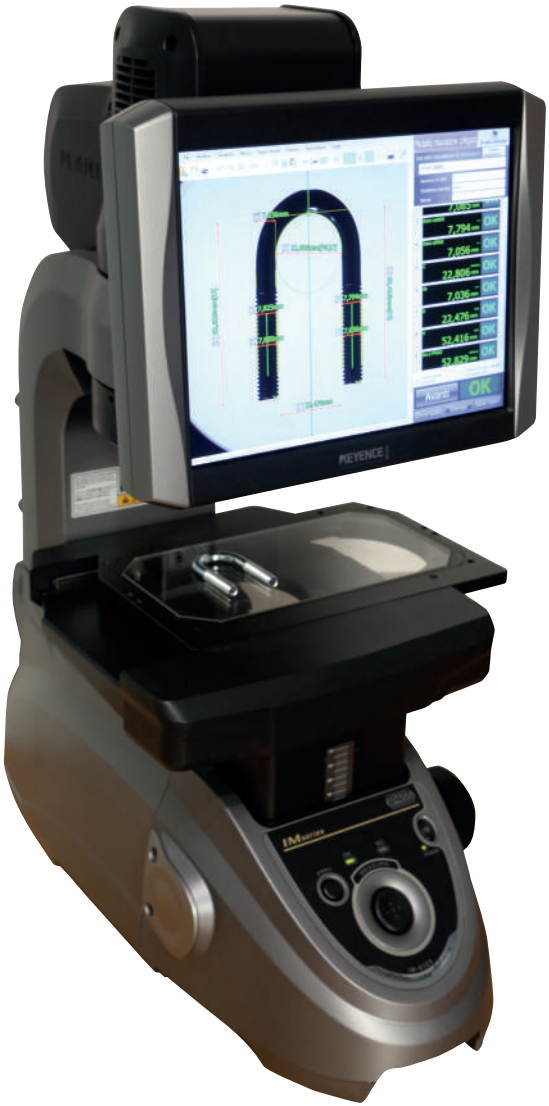

CERTIFICATO ISO 9001:2015

Dal 1997 l'azienda dispone di un Sistema di Gestione per la qualità certificato.
L'azienda è certificata ISO 9001:2015 dal Kiwa Cermet Italia S.p.A. di Bologna.

CONTROLLO DELLA QUALITÀ

Il sistema qualità della ditta Zarri prevede che ogni componente sia sottoposto a numerosi controlli, lungo tutto il processo produttivo. L'organizzazione si avvale di diversificate tecnologie di controllo e ispezione, a seconda del tipo di misurazione necessaria.

KEYENCE IM series

Sistema di misurazione istantanea. Effettua i rilevamenti sulla base della forma dell'oggetto memorizzato nel sistema. L'orientamento degli articoli può essere casuale ed è in grado di misurare fino a 99 punti simultaneamente, riducendo drasticamente i tempi.
Grazie alle tecnologie avanzate e all'elaborazione delle immagini ad alta velocità, i rilevamenti risultano omogenei, indipendentemente dall'operatore che sta azionando il sistema. Lo strumento non si limita alla misurazione dei componenti, ma registra e salva i risultati automaticamente, creando report completi sull'analisi e l'ispezione.

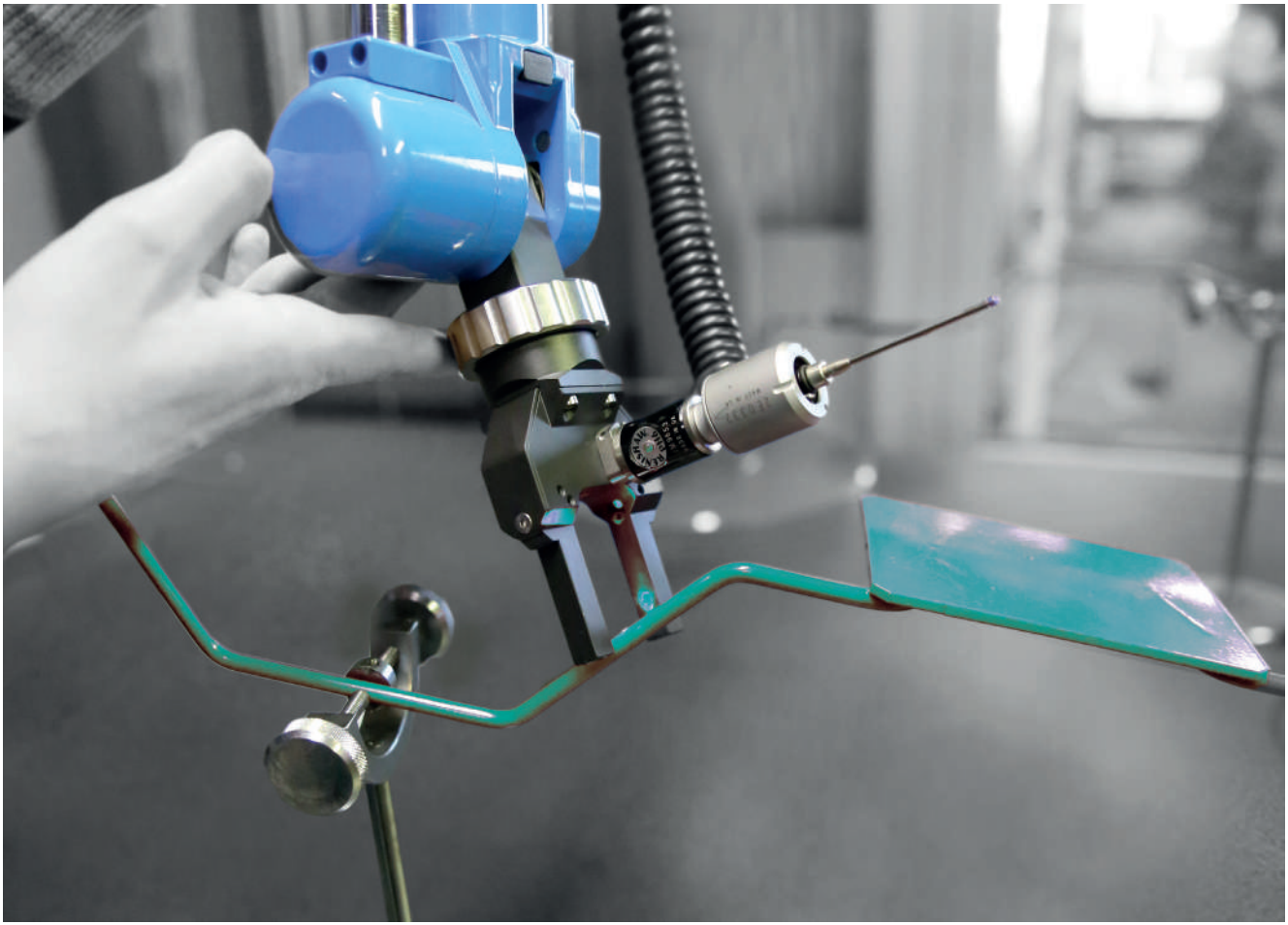

RILEVATORE TRIDIMENSIONALE Tomelleri Engineering
Strumento per la misurazione dei sagomati in filo pieno tramite una forcella laser e un software dedicato, con la possibilità di utilizzare i dati rilevati (convertiti in coordinate cartesiane) e confrontarli rispetto a un master inserito in memoria oppure rispetto a coordinate fornite dal cliente. I dati acquisiti sono utilizzabili inoltre sia per la progettazione che per la fabbricazione assistita (CAD/CAM).

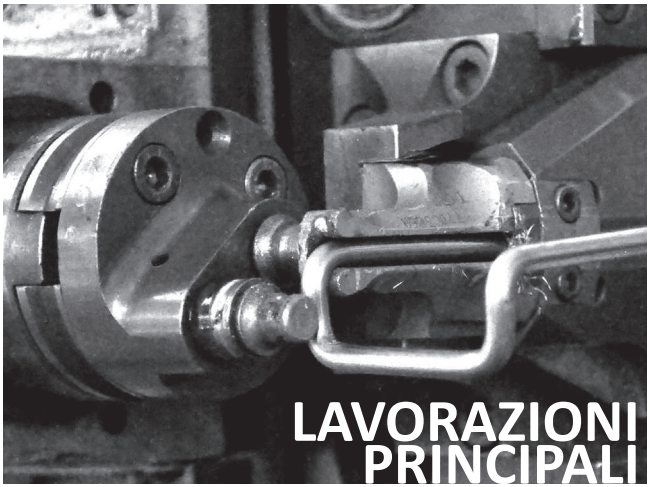

Le nostre lavorazioni principali sono

Piegatura,
Filettatura per Rullatura/ Deformazione,
Tranciatura e Smussatura,
Filettatura per Asportazione,
Taglio.

LA LAVORAZIONE A FREDDO

Si definisce generalmente "formatura a freddo" o "deformazione a freddo" un tipo di lavorazione eseguita a temperatura ambiente che sfrutta una proprietà dell'acciaio detta "plasticità", ovvero la proprietà di subire deformazioni permanenti senza manifestare rottura. Imprimendo all'acciaio una forza sufficientemente elevata è possibile determinare una deformazione permanente: la tecnologia di lavorazione a freddo sfrutta appunto questo principio. Generalmente contrapposta alla "formatura a caldo", in cui l'acciaio viene inizialmente riscaldato fino a temperature molto alte, la "formatura a freddo" si distingue per maggiore semplicità ed economicità del processo produttivo.

Le lavorazioni accessorie sono:

Saldatura,
Foratura,
Fresatura,
Estrusione,
Coniatura,
Marcatura per Incisione,
Marcatura Laser,
Stampaggio a caldo e a freddo,
Alesatura,
Piegatura a caldo,
Acciaccatura,
Calandratura,
Tornitura,
Brocciatura.

MARCATURA LASER

FRESATURA

MARCATURA PER INCISIONE

SALDATURA

Su richiesta è possibile marcare gli articoli con lettere e numeri. Inoltre, Zarri ha implementato una procedura per garantire la rintracciabilità dei prodotti tramite marcatura: ognuna è univocamente riconducibile ad un definito numero di pezzi omogenei per articolo, materiale e ciclo produttivo.

MATERIALI

In questa tabella sono elencati gli acciai di più frequente utilizzo.
Ogni prodotto può essere realizzato su misura, scegliendo tra una più vasta gamma di acciai.

	EN		AISI	Classe resistenza correlata		Cavallotti, tiranti e sagomati	Torniti	Piatti	Molle
	Designazione numerica Werkstoff n. (Wr n.)	Designazione simbolica		ISO					
				898-1	3506-1				
Acciai strutturali non legati per impieghi generali	1.0122	S235JRC+C (Fe 360)	1015	3.6		x	x	x	
	1.0128	S275JRC+C (Fe 430)	1020	4.8		x	x	x	
	1.0579	S355J2G3C+C (Fe 510)	1024	5.8		x	x	x	
Acciai adatti per alte e/o basse temperature	1.5525	20MnB4+C		6.8		x			
	1.1191	C45E+C		6.8		x	x		
		22MnB5Ti+C		8.8		x			
	1.5511	35B2+C		8.8		x			
Acciai da bonifica e ad alta resistenza	1.1191	C45E+QT+C	1042	8.8		x			
	1.7227	42CrMoS4+QT+C	4140	10.9		x			
Acciai per lavorazioni meccaniche ad alta velocità	1.0736	11SMn37+C (AVZ)	1215	4.8			x		
	1.0737	11SMnPb37+C (AVP)	12L14	4.8			x		
	1.0765	36SMnPb14+C (PR80)	11L37	6.8			x		
	1.0765	36SMnPb14+C (PR80 bonificato)	11L37	8.8			x		
Acciai non legati per molle		C72 (grado SM)				x			x
		C85 (grado SH)							x
		C98 (grado DH)							x
Acciai Inossidabili	1.4310	X10CrNi18-8	302						x
	1.4305	X8CrNiS18-9	303		A1-70 A1-80		x		
	1.4306	X2CrNi19-11+C	304L		A2-70 A2-80	x	x	x	x
	1.4404	X2CrNi-Mo17-12-2+C	316L		A4-70 A4-80	x	x	x	x

Nota:
• L'indicazione della classe del materiale secondo la norma 898-1 è valida solamente per le caratteristiche di tensione di snervamento e tensione di rottura.

+C = trafilato

+QT = bonificato

FINITURE

Nella seguente tabella sono elencate le principali finiture che gestiamo. Non esitate a richiederci, in fase di offerta, lo spessore di zincatura o di trattamento superficiale di cui avete bisogno.

Rivestimento protettivo	Resistenza alla corrosione minima indicativa* (su test in nebbia salina) [ore]	Principali Riferimenti normativi
ZINCATURA TRIVALENTE BIANCA CrIII Rivestimento di Zinco con passivazione chiara brillante, spessore 8 micron. RoHS compliant - Non contiene Cromo VI.	**72**	**ISO 2081 Fe/Zn8/A**
ZINCATURA TRIVALENTE BIANCA IRIDESCENTE CrIII Rivestimento di Zinco con passivazione bianca leggermente iridescente, spessore 8 micron. RoHS compliant - Non contiene Cromo VI	**72**	**ISO 2081 Fe/Zn8/B**
ZINCATURA TRIVALENTE GIALLA IRIDESCENTE CrIII Rivestimento di Zinco con passivazione gialla iridescente, spessore 8 micron. RoHS compliant - Non contiene Cromo VI.	**120**	**ISO 2081 Fe/Zn8/C**
ZINCATURA TRIVALENTE NERA CrIII Rivestimento con passivazione nera, spessore 8 micron. RoHS compliant - Non contiene Cromo VI.	**72**	**ISO 2081 Fe/Zn8/F**
CHROMITING® BIANCO Rivestimento di Zinco con passivazione chiara brillante, spessore 7 micron. Non contiene Cromo VI.	**96**	**FIAT 9.57405 Fe/Zn 7 II**
CHROMITING® IRIDESCENTE Rivestimento di Zinco con passivazione iridescente, spessore 7 micron. Non contiene Cromo VI.	**168**	**FIAT 9.57405 Fe/Zn 7 IV**
CHROMITING® IRIDESCENTE SIGILLATO Rivestimento di Zinco con passivazione iridescente, con trattamento di sigillatura a finire. Non contiene Cromo VI.	**360**	**FIAT 9.57405 Fe/Zn 7 IV S**

* Resistenza minima indicativa della protezione, espressa in ore, riferita allo spessore standard del rivestimento, su provino normato. Indica il tempo prima della comparsa di prodotti di corrosione rossi sul materiale di base in un test in nebbia salina neutra (NSS) eseguito secondo norma ISO 9227.

Rivestimento protettivo	Resistenza alla corrosione minima indicativa* (su test in nebbia salina)[ore]	Principali riferimenti normativi:
ZINCO NICHEL NEUTRO Rivestimento di Zinco e Nichel esente da Cromo VI.	**720**	**ISO 19598 - Fe//ZnNi8//An//T0**
ZINCO NICHEL IRIDESCENTE Rivestimento di Zinco e Nichel esente da Cromo VI, con debole Iridescenza.	**720**	**ISO 19598 - Fe//ZnNi8//Cn//T0**
ZINCO NICHEL NERA Rivestimento di Zinco e Nichel esente da Cromo VI, di colore nero.	**720**	**ISO 19598 - Fe//ZnNi8//Fn//T0**
ZINCATURA A CALDO Rivestimento di Zinco per immersione a caldo e centrifuga (classe ordinaria). Non contiene Cromo VI. Possibilità di fornire filetti in tolleranza iso-fitting o oversize dopo trattamento superficiale.	❶	**ISO 1461 Fe/Zn C**
CRAPAL® OPTIMUM Rivestimento di Zinco, Alluminio e Magnesio	**2500** ❷	
GEOMET® Zinco Lamellare Rivestimento non elettrolitico composto da lamelle di zinco e alluminio, colore zinco opaco.		**ISO 10683**
GEOMET® 321A	**600**	**flZn/nc/Tn/600h**
GEOMET® 321A + plus ❸	**720**	**flZn/nc/TL/720h**
GEOMET® 321B	**1000**	**flZn/nc/Tn/1000h**
GEOMET® 321B + plus ❸	**1000**	**flZn/nc/TL/1000h**
GEOMET® 500A ❸	**720**	**flZnL/nc/Tn/720h**
GEOMET® 500B ❸	**1000**	**flZnL/nc/Tn/1000h**

Rivestimento protettivo	Resistenza alla corrosione minima indicativa* (su test in nebbia salina)[ore]	Principali riferimenti normativi:
CROMATURA Rivestimento di Cromo, spessore 10 micron, che conferisce alla superficie un aspetto chiaro opaco o lucido brillante e una protezione contro la corrosione. Normalmente si effettua un rivestimento di Cromo (0,25-0,40 micron) sopra un rivestimento di nichelatura elettrolitica.	**12**	**ISO 4042 Fe/Ni 10b Cr**
CATAFORESI Trattamento di verniciatura acrilica o epossidica (normalmente di colore nero) a elettrodeposizione che garantisce uniformità di spessore.	**Epossidica 500** **Acrilica 1000**	
FOSFATAZIONE Trattamento protettivo anticorrosivo con oleatura finale ai fosfati di zinco o manganese.	**24**	**ISO 9717 Fe/Znph10** **ISO 9717 Fe/Mnph10**
VERNICIATURA Verniciatura epossidica o a liquido.	**312**	

* Resistenza minima indicativa della protezione, espressa in ore, riferita allo spessore standard del rivestimento, su provino normato. Indica il tempo prima della comparsa di prodotti di corrosione rossi sul materiale di base in un test in nebbia salina neutra (NSS) eseguito secondo norma ISO 9227.

Nota ❶ Il trattamento di zincatura a caldo non può essere misurato con test in nebbia salina. Per maggiori informazioni contattare l'ufficio tecnico Zarri.

Nota ❷ Resistenza dichiarata dall'acciaieria Arcelor Mittal, test in nebbia salina realizzato su acciaio senza ulteriori lavorazioni. Contattare l'ufficio tecnico ZARRI per approfondimenti su realizzazioni personalizzate.

Nota ❸ Rivestimento lubrificato con coefficiente di attrito controllato.

Tabella A. PRE-TRATTAMENTI SUPERFICIALI

Trattamento superficiale	Descrizione
BURATTATURA	Trattamento per l'eliminazione di bave (vibrofinitura).
LAVAGGIO	Lavaggio sgrassante (da adottare di preferenza per articoli in acciaio inossidabile).
DECAPAGGIO	Trattamento per eliminare lo strato di ossido superficiale, o di altri elementi contaminanti, dai materiali metallici, per renderne la superficie porosa e adatta a ricevere ulteriori trattamenti (da adottare di preferenza per articoli in acciaio inossidabile).
PALLINATURA	Proiezione di piccole sfere di materiale duro sulla superficie del pezzo. Il trattamento rimuove impurità superficiali e bave e indurisce leggermente la superficie del pezzo.
SABBIATURA	Proiezione di sabbia mediante pistole a spruzzo sulla superficie del pezzo. Il trattamento rimuove impurità superficiali o rivestimenti.

TRATTAMENTI TERMICI

TRATTAMENTI TERMICI	EN 10027-1
NORMALIZZAZIONE	+N
DISTENSIONE	-
RICOTTURA	-
BONIFICA	+QT
TEMPRA	+Q
REINVENIMENTO	+T

Tabella B. POST-TRATTAMENTI SUPERFICIALI

Trattamento superficiale	Descrizione
ADESIVO	Deposito di resine plastiche polimere o poliammidi; a seconda delle resine utilizzate, la funzione risultante può essere sigillante, cioè di tenuta ai fluidi, frenante per evitare allentamenti della giunzione filettata, bloccante per assicurare la tenuta del collegamento filettato anche in presenza di sollecitazioni con carichi dinamici.
BRILLANTATURA	Trattamento estetico che conferisce un aspetto brillante e un livellamento dei picchi di rugosità. ELETTROLUCIDATURA : Lavaggio basato sulla corrosione controllata della superficie, per mezzo di un elettrolita (bagno di lucidatura) e di un flusso di corrente che conferisce al pezzo un aspetto estremamente lucido. Da adottare di preferenza per articoli in acciaio inossidabile anche se presentano leggeri difetti superficiali; BRILLANTATURA : Lavaggio meccanico eseguito con micro sfere d'acciaio e appositi additivi che conferiscono al pezzo un aspetto brillante. Da adottare di preferenza per articoli in acciaio inossidabile.
BRUNITURA	Coloritura (nera) dell'acciaio mediante l'utilizzazione di speciali soluzioni chimiche in cui s'immergono i particolari da trattare.
DEIDROGENAZIONE	Trattamento termico per la rimozione della concentrazione superficiale di idrogeno che si forma sui materiali legati durante il trattamento di zincatura. Da effettuare tassativamente su articoli in classe 10.9 e 12.9 ISO 898-1 zincati.
OLIATURA	Protezione superficiale a base di olio vegetale atto a prevenire problemi di ossidazione.
PASSIVAZIONE	Trattamento eseguito per ripristinare rapidamente e in modo controllato il naturale strato passivo degli acciai inossidabili, eliminando le eventuali tracce di contaminazioni superficiali.
SIGILLATURA	Rivestimento costituito da un sottile strato sigillante sintetico che migliora la performance dei rivestimenti. In caso di particolari esigenze è necessario specificare per esteso il tipo di sigillante da utilizzare.

A corredo dei nostri articoli possiamo fornirvi bulloneria standardizzata o speciale; grezza, oppure zincata elettrolitica, zincata caldo, geomet, dacromet o in inox.
I cavallotti in pronta consegna vengono forniti con dadi UNI 5587, UNI 5588 (DIN 934), e UNI 5589 (DIN 936), e rondelle UNI 6592 (DIN 125) e 6593. È inoltre possibile, e spesso consigliabile, abbinare ai nostri prodotti dadi speciali quali i dadi flangiati (in sostituzione di dado+rondella, per una più veloce applicazione), e dadi autobloccanti.

In abbinamento ai nostri prodotti ottenuti dal tondino metallico possiamo fornire piastrine (si veda type 701 e 713, pag. 48 e 50, 96-99) e articoli di vari materiali, quali piastrine in teflon, e altri materiali plastici (vedasi pag. 48, 96-99) guaine termoretrattili, tubi in gomma, retine protettive in nylon per la protezione dei filetti...

Rivestimento e trattamento per lubrificazione a secco
I rivestimenti in Xylan® sono particolarmente indicati per migliorare le caratteristiche di antiaderenza, scorrevolezza e resistenza chimica.

Per aumentare e migliorare alcune caratteristiche tecniche dei nostri articoli siamo in grado di fornire trattamenti aggiuntivi come il Precote®, un sigillante per filettature e frenafiletti, utilizzato per ottenere migliori prestazioni di bloccaggio e sigillatura sotto forti pressioni e vibrazioni, in ambienti chimici estremi, e in alte e basse temperature.

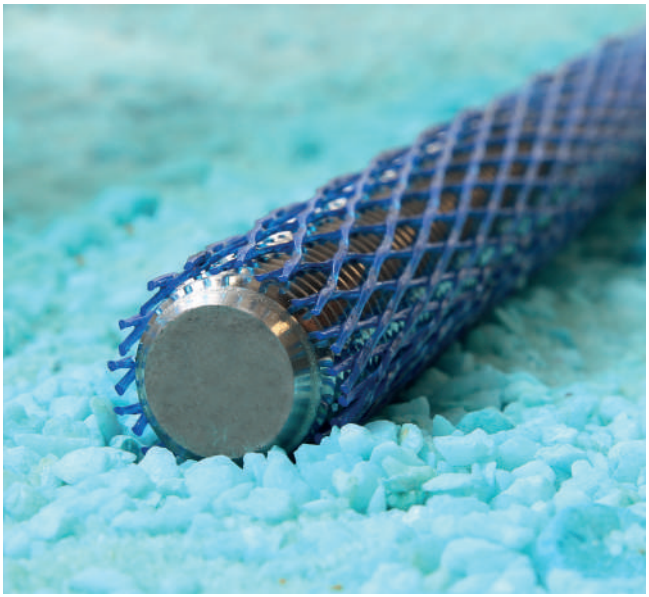

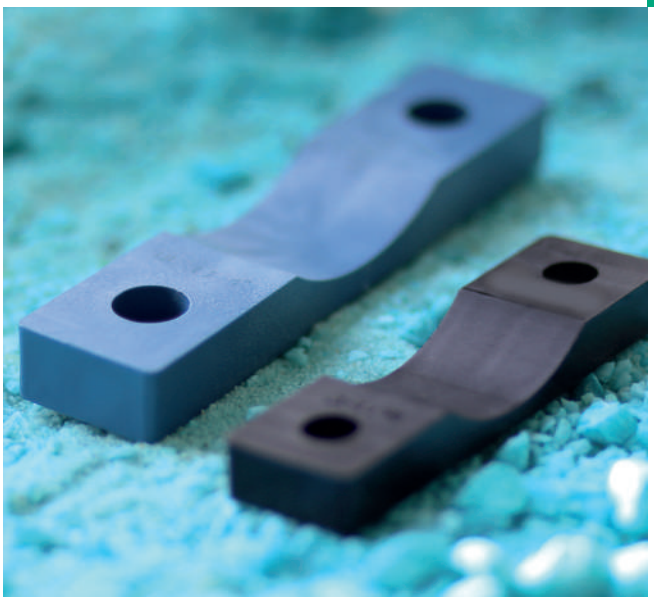

DIAMETRO DEL FILO

I diametri che lavoriamo vanno dai molto sottili (Ø3), a quelli più grossi, per ottenere filetti dall'M4 in su.
Il materiale viene trasformato da rotoli (dal Ø3 al Ø12) e da barre (dal Ø10 in su).

IL FILETTO

I diametri che lavoriamo vanno dai molto sottili (Ø3), a quelli più grossi, per ottenere filetti dall'M4 in su.
Il materiale viene trasformato da rotoli (dal Ø3 al Ø12) e da barre (dal Ø10 in su).
La nostra tecnologia produttiva ci permette di realizzare ogni tipo di filettatura in base alle vostre necessità, in particolare:

- filettatura destra e sinistra;
- filettature metriche ISO (passo grosso e passo fine);
- filettature metriche trapezoidali ISO;
- filettature UTS (American Standard) in pollici;
- filettature Whitworth.

I filetti sono sempre ottenuti mediante rullatura, un procedimento che consente di realizzare la filettatura mediante deformazione plastica. Questo tipo di esecuzione presenta numerosi vantaggi rispetto alle filettature ottenute per asportazione di materiale, in particolare:

- le fibre del materiale non vengono interrotte, ma solo deformate, migliorandone la resistenza meccanica;
- il forte incrudimento superficiale dovuto alla deformazione conferisce alle creste dei filetti una maggiore durezza e resistenza all'usura;
- la rullatura dei filetti è una lavorazione molto più veloce ed economica.

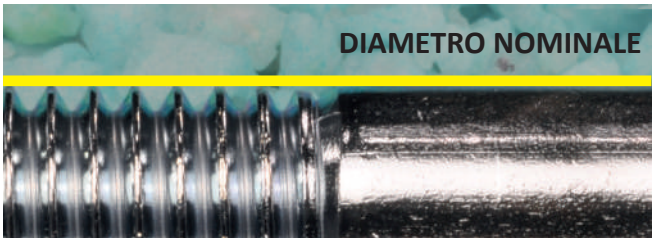

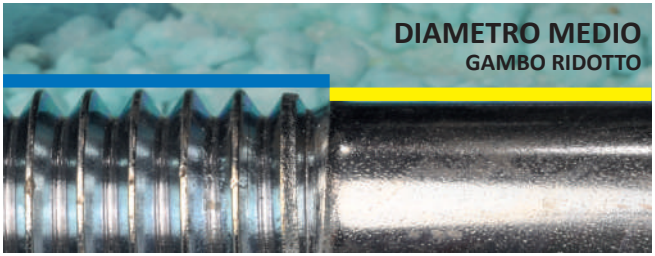

I nostri articoli filettati possono essere realizzati secondo due esecuzioni principali, descritte di seguito.

1. Articoli filettati con esecuzione su DIAMETRO MEDIO
   La filettatura viene realizzata per rullatura su un diametro pari al diametro medio della filettatura. Il filetto così ottenuto risulta della dimensione desiderata, mentre la parte liscia adiacente è di diametro leggermente inferiore, senza che tuttavia risulti compromessa la resistenza complessiva del pezzo.
2. Articoli filettati con esecuzione su DIAMETRO NOMINALE (o rinforzato).
   La filettatura viene eseguita per rullatura previa riduzione del diametro del pezzo dal diametro di partenza al diametro medio della filettatura. In questo caso il diametro della parte liscia adiacente risulta pari (o maggiore) alla dimensione nominale della filettatura.

Caratteristica distintiva dei nostri articoli è l'altissima attenzione ai particolari, che li rendono particolarmente comodi e veloci nell'applicazione e nell'utilizzo. Lo smusso è una peculiarità che distingue i nostri prodotti dal medio al grande diametro.

La nostra tecnologia ci permette di realizzare tutti gli articoli filettati completi di smusso di introduzione per agevolare l'avvitamento.
Di preferenza, l'esecuzione della filettatura comprende lo smusso di introduzione per i diametri da M10 in su.

ARTICOLI IN FILO METALLICO

Dagli albori della storia della ditta Zarri il filo d'acciaio ha rappresentato il materiale alla base dei processi produttivi: la competenza acquisita nella lavorazione del tondino pieno è fondamentale per la produzione dei cavallotti e, con il tempo, l'azienda ha sviluppato e implementato macchinari che hanno permesso di diversificare e ampliare la gamma di prodotti realizzabili. La versatilità di questo materiale consente la realizzazione delle più svariate forme che trovano impiego in numerosi ambiti e settori.

LAVORAZIONI

- Piegatura, taglio e tranciatura, saldatura, elettropuntatura
- Saldatura MIG/MAG e TIG

PRODOTTI

- Accessori per vigneto
- Ganci
- Scaffali
- Cesti, ceste
- Sedie
- Divani
- Tavolini
- Griglie
- Supporti
- Ganci e telai di verniciatura in acciaio e acciaio inox, ideali per verniciature industriali, carrozzerie e carpenterie metalliche, garantiti per sopportare carichi pesanti
- Elementi per illuminotecnica, griglie e gabbie di protezione
- Oggettistica
- Accessori per vivai: spilloni per pacciamatura e serre, distanziali, separatori, picchetti
- Espositori porta biglietti e dépliant da terra e da banco

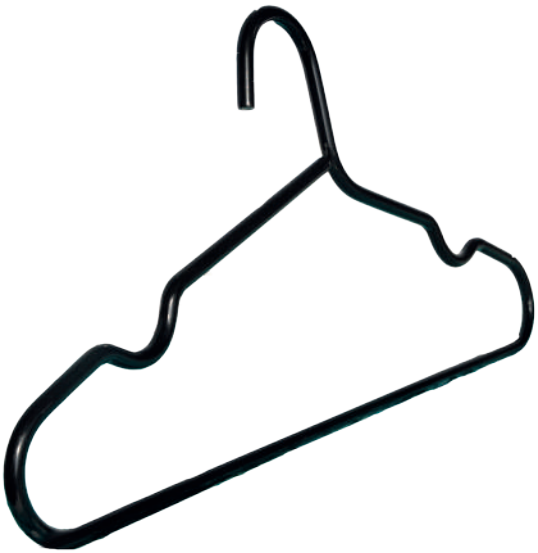

ARTICOLI IN LAMIERA E TUBO

Le infinite possibilità espressive della lavorazione della lamiera prendono forma in prodotti di piccole e grandi dimensioni, realizzate su disegno del cliente o progettate insieme al cliente stesso.
Le tipologie di prodotto realizzabili prendono forma dall'ampia gamma di processi associati alla lavorazione della lamiera: dal taglio laser piano e tubo 2D e 3D al taglio al plasma per metalli ad alto spessore, dalla piegatura CNC al taglio manuale, dalla saldatura a filo alla saldatura manuale, dalla tranciatura allo stampaggio. Possono inoltre essere realizzate svariate lavorazioni accessorie, come la punzonatura e l'assemblaggio di particolari complessi.
Come per il tondino pieno, anche i prodotti in lamiera possono essere forniti grezzi o con un trattamento superficiale di protezione alla corrosione.

MATERIALI

- Acciai bassolegati
- Acciai inox
- Alluminio
- Altri materiali su richiesta

LAVORAZIONI

- Taglio laser 2D e 3D di lamiera e tubo
- Taglio plasma
- Punzonatura
- Cesoiatura
- Scantonatura
- Piegatura
- Piegatura CNC
- Stampaggio
- Bordatura
- Rifilatura
- Flangiatura
- Aggraffatura
- Calandratura
- Saldatura
- Fresatura
- Imbutitura
- Tornitura
- Foratura
- Filettatura
- Decapaggio
- Satinatura
- Pallinatura
- Assemblaggio

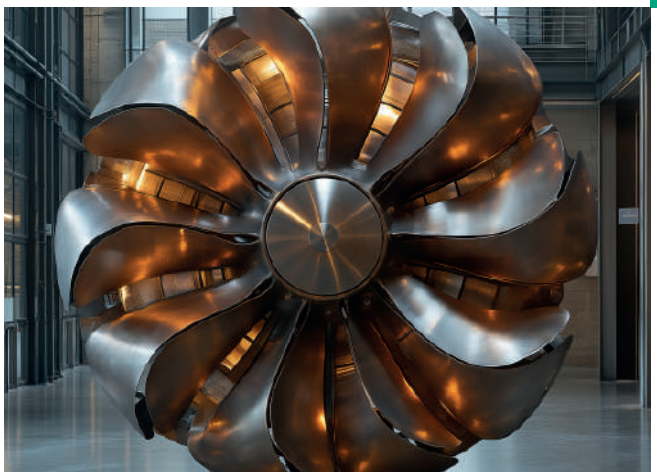

PRODOTTI

- Carpenteria di macchine agricole: parti metalliche per trinciatrici, bracci decespugliatori, atomizzatori ed elevatori a forche
- Ventole, pale
- Coperchi, coperture
- Vassoi, basamenti
- Strutture per macchinari e arredamento
- Cancelli, inferriate, porte, portoni
- Contenitori, vasche, botole, scivoli, scale, carrelli
- Tramogge
- Lamiere traspiranti microforate
- Elementi di design per interno ed esterno

MOLLE

Le molle risultano essere elementi di largo impiego laddove il movimento rappresenta una componente fondamentale dei requisiti richiesti ad un organo meccanico. Questi articoli possono essere suddivisi in molle a compressione, molle a torsione e molle a trazione, in base alla loro geometria e metodo di utilizzo.
Le molle possono essere realizzate sia da filo pieno che da nastro e, tipicamente, gli acciai più comunemente utilizzati sono quelli armonici e quelli inossidabili. Altri metalli e leghe metalliche possono però essere impiegati nelle realizzazione di molle, come rame, bronzo e ottone.

PRODOTTI

- Molle per agricoltura, molle per macchinari agricoli: molle e denti per ranghinatori, andanatori, spandifieno, seminatrici, strigliatori, raccogli-imballatrici, rastrelli, pick-up, mietitrebbiatrici e per la lavorazione e preparazione del suolo.
- Molle da materasso
- Molle per penne
- Mollette dei panni
- Molle per valvole
- Molle per pulsati
- Molle per tasti degli strumenti musicali
- Molle per maniglie delle porte

ARTICOLI TORNITI

La tornitura meccanica dell'acciaio è una lavorazione che consente di ridurre la sezione di un tondino pieno tramite l'asportazione di truciolo. In questo processo la materia prima tagliata a misura viene fatta ruotare su un tornio, mentre un utensile tagliente avanza longitudinalmente o trasversalmente, rimuovendo il materiale in eccesso.
Questa lavorazione permette di ottenere tolleranze dimensionali particolarmente precise; è, inoltre, un processo ampiamente utilizzato laddove sia richiesto un filetto definito "in diametro nominale", laddove, quindi, la dimensione nominale dello stesso coincida con la dimensione del filo sul quale è realizzato.

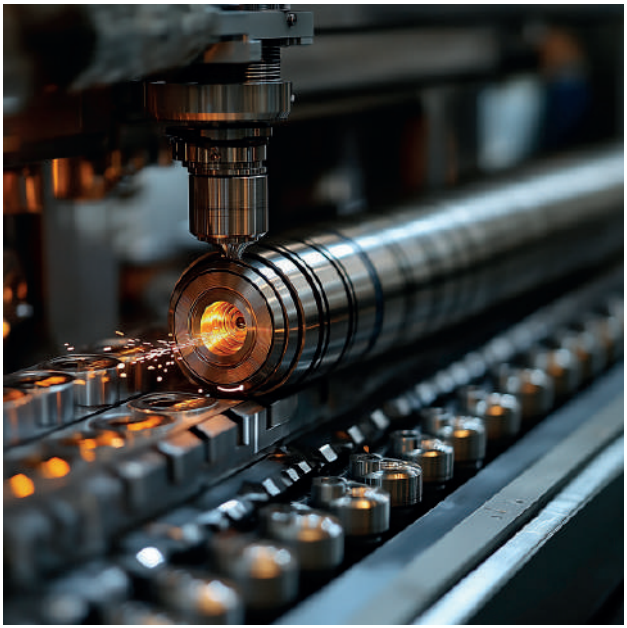

ARTICOLI PER SETTORE CERAMICA

Dal 2012 Zarri è entrata nel settore della ceramica, diventando presto partner di diverse grandi aziende di questo importante comparto manifatturiero tipico del Made in Italy. Nel 2022 Zarri ha depositato il primo brevetto aziendale, ideando uno strumento utilizzato nella posa dei pavimenti: un posa-piastrelle e lastre regolabile, che ora si trova nella versione standard Zarri e in diversi design personalizzati per alcuni clienti leader del settore. Oltre al posa-piastrelle brevettato, Zarri realizza un altro articolo standard: un alza-piastrelle utile per alzare le lastre soprattutto nei pavimenti sospesi. Oltre agli articoli standard, Zarri fornisce un range molto ampio di articoli speciali su disegno del cliente, e collabora con le maggiori aziende del settore. Qui esposti si trovano alcuni esempi degli articoli realizzati per il mondo ceramica; si rimanda al catalogo specifico per approfondimenti.

MAGAZZINO AUTOMATICO

Da molti anni la presenza di un capiente magazzino automatico a servizio dell'azienda rappresenta un notevole valore aggiunto dell'organizzazione, permettendole di garantire ai propri clienti tempi celeri di approvvigionamento dei prodotti a catalogo standardizzati e di quelli speciali. Per i clienti che ne facessero richiesta, infatti, Zarri propone il servizio di stoccaggio e richiamo, con i seguenti vantaggi:

- Un prezzo migliore grazie a un lotto produttivo di grandi quantità
- Logistica ottimizzata grazie al richiamo di lotti minori solo all'occorrenza
- Just in time per prodotti speciali
- Fatturazione dilazionata

Inizialmente realizzato per contenere 700 pallet, con una lunghezza di 30 metri e un'altezza di 14 metri, recenti lavori di ampliamento hanno aumentato la sua lunghezza a 60 metri per ospitare 1248 posti pallet.

Oltre a questo importante deposito, Zarri possiede altri due magazzini automatici, di tipo verticale a cassetti: il primo, a servizio della logistica e del magazzino e composto da 78 vani, è utilizzato anche dagli uffici per l'archiviazione dei documenti; il secondo ha sede in officina e con i suoi 50 cassetti permette un'ordinata conservazione delle attrezzature utilizzate nei macchinari stessi.

Gli articoli sono inseriti in nuove, robuste scatole di cartone ondulato **di altissima qualità**, senza nostro logo, in quantità adeguata al loro riempimento per impedire il movimento eccessivo dei pezzi durante il trasporto.
Le scatole sono sempre chiuse con nastro e/o reggetta; nel caso di impilamento su pallet, queste potranno essere protette con film trasparente.
Su richiesta sono **possibili confezionamenti e imballaggi diversificati e personalizzati**.

Etichettatura e identificazione
Su ogni confezione è applicata un'etichetta su cui sono indicati:
- il codice da noi assegnato all'articolo (in chiaro + barcode)
- una sintetica descrizione dell'articolo
- Il numero dei pezzi della confezione
- Il numero di lotto di produzione (in chiaro + Barcode)

Possiamo personalizzarle su vostra necessità
Su richiesta possono essere inseriti:
- immagine-rendering dell'articolo
- codice articolo assegnato dal cliente
- altri dati identificativi richiesti

I CLIENTI DICONO DI NOI...

*"Zarri si distingue per **precisione, puntualità e cortesia**."*
C. dell'azienda C.M. (Italia) – cliente di Zarri dal 1979

*"L'azienda Zarri **è un nostro fidato partner da molti anni** e si è sempre contraddistinto per la **qualità**, la **puntualità** ed i **prezzi competitivi**"*
C.B dell'azienda B. (Italia) – cliente di Zarri dal 1977

*"**Siamo molto soddisfatti** del livello dei servizi realizzati dalla vostra azienda"*
S.D. dell'azienda D. (Belgio) – cliente di Zarri dal 2008

*"**Non cambiate nulla, siamo pienamente soddisfatti di Zarri** e speriamo di lavorare ancora di più il prossimo anno"*
O.S. dell'azienda A. (Francia) – cliente di Zarri dal 2012

*"Grazie a VOI e tutti in Zarri per la **splendida collaborazione da quando abbiamo cominciato a lavorare insieme**! È sempre una bella esperienza contattarvi, non siamo molto abituati a questo tipo di rapporto con gli altri fornitori esteri.*
*Oltre alla **fantastica qualità e i prezzi molto competitivi** siamo molto soddisfatti dei vostri **alti standard qualitativi e affidabilità**"*
"Abbiamo ricevuto i cavallotti questa mattina, grazie mille per la consegna veloce! È sempre bello fare business con voi e vi prego di diffondere i miei saluti e ringraziamenti a tutti quelli che sono coinvolti"
F.T. dell'azienda E.A. (Olanda) – cliente di Zarri dal 2011

*"Grazie mille per la visita molto interessante alla vostra azienda. Ho avuto un'ottima impressione, **è gratificante lavorare con persone gentili e competenti come voi!**"*
A.B. dell'azienda A.B. (Svizzera) – cliente di Zarri dal 2012

*"Vorrei comunicarvi che **le vostre spedizioni sono perfette.** Non c'è mai stato nessun problema: **le quantità perfette, la finitura bella, liscia, splendente.** Il responso del reparto assemblaggio è **assolutamente positivo**, i particolari sono **facili da utilizzare**. Li usiamo in tutte le nostre macchine."*
K.T. of F. (Ungheria) – cliente di Zarri dal 2015

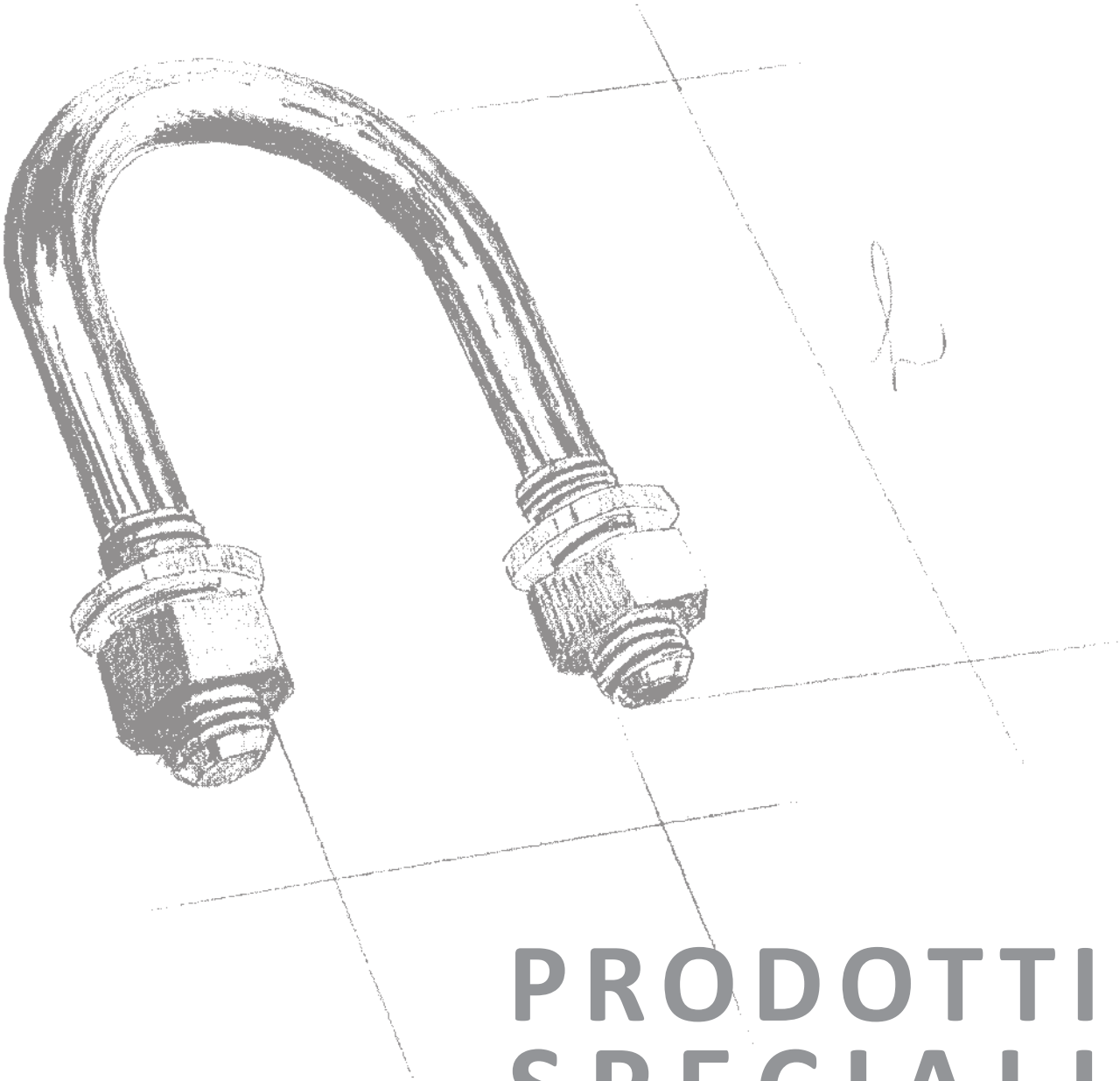

PRODOTTI SPECIALI

INDICE

CAVALLOTTO TONDO PER FISSAGGIO TUBI - TYPE 101 42
CAVALLOTTO TONDO CON PIASTRINA SAGOMATA - TYPE 680 44
CAVALLOTTO PER FISSAGGIO TUBI A SEZIONE QUADRATA - TYPE 102 46
CAVALLOTTO QUADRO PER FISSAGGIO TUBI A SEZIONE QUADRATA
CON GAMBO RIPIEGATO - TYPE 142 48
CAVALLOTTO TONDO PER FISSAGGIO TUBI CON GAMBO RIPIEGATO - TYPE 141 50
CAVALLOTTO PER FISSAGGIO TUBI A SEZIONE QUADRATA V-BOLT - TYPE 103 52
CAVALLOTTO CON SEDE ARCUATA - TYPE 107 54
PIASTRINA DRITTA - TYPE 701 - 063 56
PIASTRINA PIEGATA - TYPE 713 58
FASCETTE FISSATUBO TUBEFIX - TYPE 711 60
PRIGIONIERO TIRANTE CON ENTRAMBE LE ESTREMITÀ FILETTATE - TYPE 112 62
TIRANTE INTERAMENTE FILETTATO - TYPE 110 - 116 64
TIRANTE PARZIALMENTE FILETTATO VITE SENZA TESTA - TYPE 111 66
SUPPORTO PER ALBERO CARDANICO - TYPE 328 68
TIRANTI A OCCHIO - TYPE 122 - 125 - 132 - 151 70
TIRANTE CON ESTREMITÀ PIEGATA - TYPE 120 - 121 - 124 - 126 - 135 72
TIRANTE DI FONDAZIONE O TIRANTE PER AGGANCIO TUBI J-BOLT - TYPE 123 74
TIRANTE A OCCHIO STAMPATO - TYPE 129 76
T-BOLT - TYPE 402 78
TIRANTE A OCCHIO CON ESTREMITÀ SCHIACCIATA E FORATA - TYPE 145 80
FISSAGGIO PER TUBI PERPENDICOLARI - TYPE 106 - 108 82
MANIGLIA CON FILETTI ESTERNI - TYPE 202 84
CAVALLOTTO PER FISSAGGIO TUBI A SEZIONE OTTAGONALE - TYPE 104 85
CAVALLOTTO QUADRO APERTO - TYPE 139 86
CAVALLOTTO PER FISSAGGIO PROFILI A L SLANT U-BOLTS - TYPE 109 87
TIRANTE CON DADO ESAGONALE SALDATO IN TESTA - TYPE 611 88
TIRANTE CON FORCELLA IN PIATTO SALDATA - TYPE 605 89
TIRANTE CON FORCELLA UNIFICATA SALDATA - TYPE 607 90
MANIGLIA o SAGOMATO A “C” - TYPE 310 91
TIRANTE A RICCIOLO - TYPE 162 A - TYPE 162 B 92
TIRANTE A MOLLA - TYPE 318 93
TIRANTE PIEGATO CON RONDELLA SALDATA - TYPE 609 94
TIRANTE PIEGATO CON ACCIACCATURE - TYPE 340 95
TIRANTE A MANOVELLA - TYPE 128 95

CAVALLOTTO TONDO PER FISSAGGIO TUBI

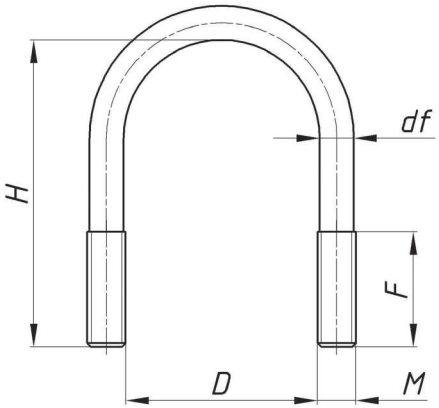

TYPE 101

Vite speciale a forma di U filettata. Adatta per il fissaggio di elementi a sezione circolare di varia grandezza, da tubi di piccolo diametro a grosse condotte.

Questo articolo, come tutta la linea su disegno, può essere prodotto su misura, totalmente personalizzato in base alle vostre esigenze di progettazione, materiale, robustezza e resistenza alla corrosione (trattamento termico e superficiale).

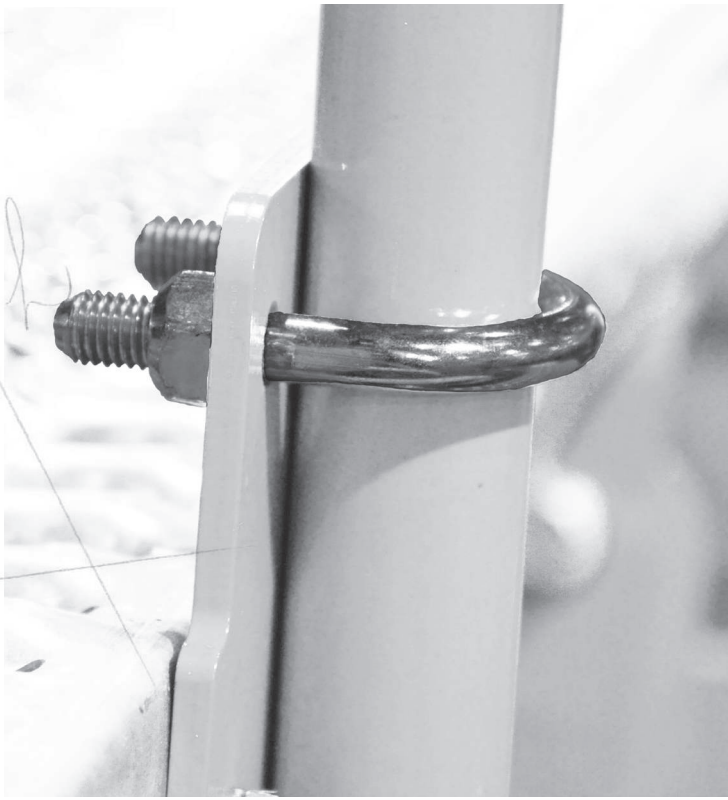

REALIZZIAMO QUESTO ARTICOLO CON LE VOSTRE MISURE

PER LE MISURE IN PRONTA CONSEGNA

vedi pagina 90

CAVALLOTTO TONDO CON PIASTRINA SAGOMATA

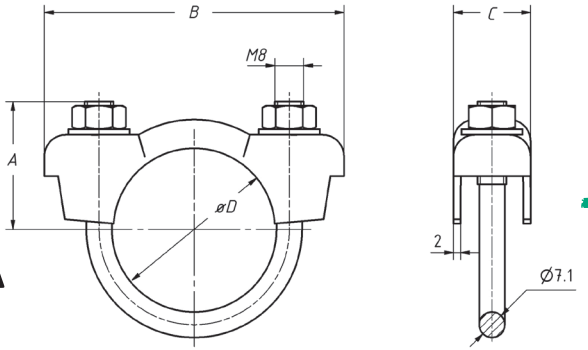

TYPE 680

Cavallotti abitualmente utilizzati nel settore automotive per il fissaggio delle marmitte, si trova in tutte le sue misure più diffuse in pronta consegna. Per specifiche richieste di misure e forme speciali potete sottoporci il vostro progetto.

Questo articolo, come tutta la linea su disegno, può essere prodotto su misura, totalmente personalizzato in base alle vostre esigenze di progettazione, materiale, robustezza e resistenza alla corrosione (trattamento termico e superficiale).

REALIZZIAMO QUESTO ARTICOLO CON LE VOSTRE MISURE

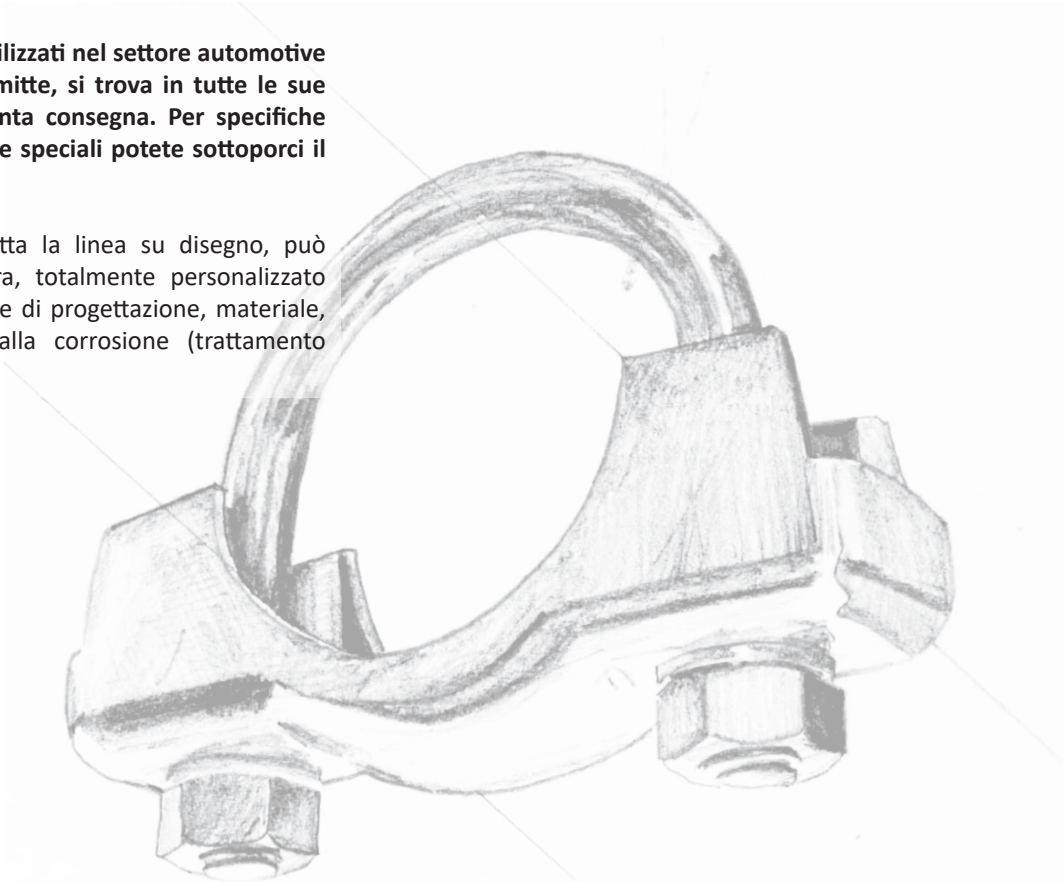

PER LE MISURE IN PRONTA CONSEGNA

vedi pagina 100

CAVALLOTTO PER FISSAGGIO TUBI A SEZIONE QUADRATA

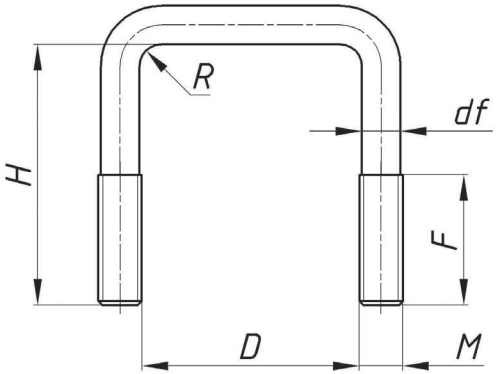

TYPE 102

Vite speciale a forma di U filettata. Adatta per il fissaggio di elementi a sezione quadrata o rettangolare, tubolari e profilati.

Questo articolo, come tutta la linea su disegno, può essere prodotto su misura, totalmente personalizzato in base alle vostre esigenze di progettazione, materiale, robustezza e resistenza alla corrosione (trattamento termico e superficiale).

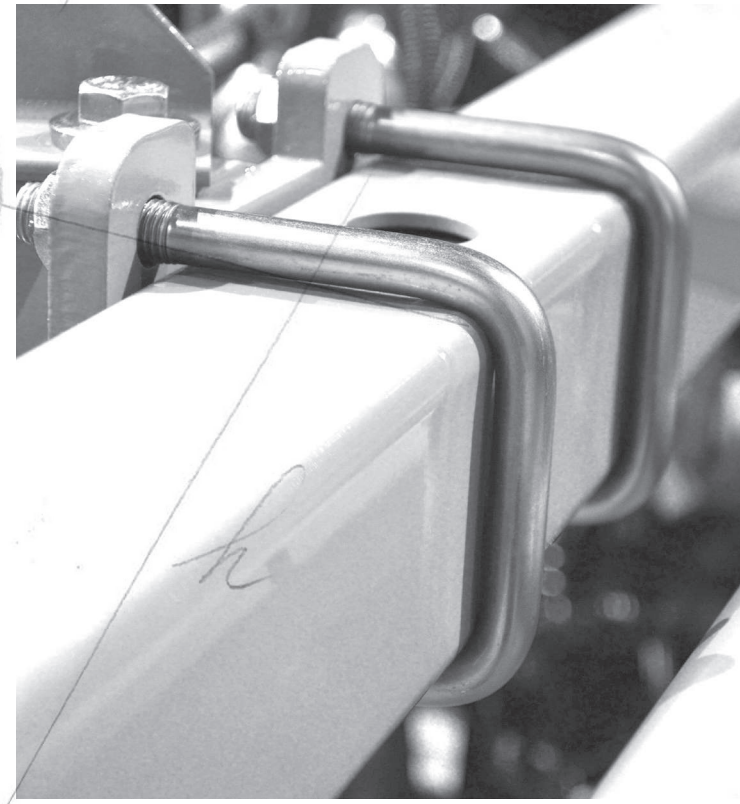

REALIZZIAMO QUESTO ARTICOLO CON LE VOSTRE MISURE

PER LE MISURE IN PRONTA CONSEGNA

vedi pagina 104

CAVALLOTTO QUADRO PER FISSAGGIO TUBI A SEZIONE QUADRATA CON GAMBO RIPIEGATO

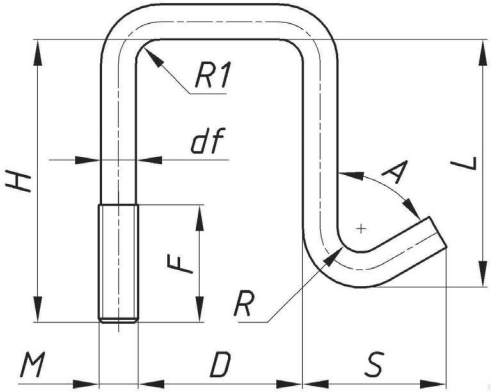

TYPE 142

Gancio speciale a forma di U filettata, con gambo ripiegato. Utilizzata prevalentemente per il fissaggio di molle e denti su tubolari a sezione quadrata specie su macchinari agricoli per il livellamento del terreno e la fienagione.

Questo articolo, come tutta la linea su disegno, può essere prodotto su misura, totalmente personalizzato in base alle vostre esigenze di progettazione, materiale, robustezza e resistenza alla corrosione (trattamento termico e superficiale).

REALIZZIAMO QUESTO ARTICOLO CON LE VOSTRE MISURE

CAVALLOTTO TONDO PER FISSAGGIO TUBI CON GAMBO RIPIEGATO

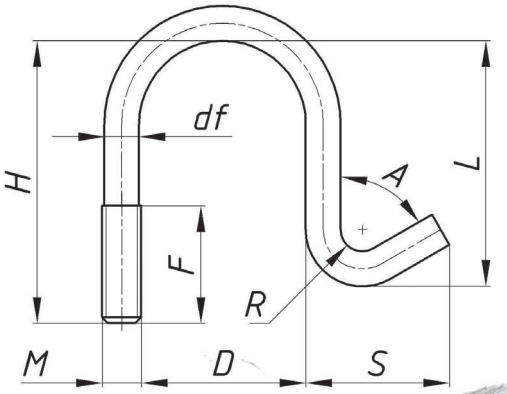

TYPE 141

Gancio speciale a forma di U filettata, con gambo ripiegato. Utilizzata per il fissaggio rapido di tubi e altri elementi a sezione circolare.

Questo articolo, come tutta la linea su disegno, può essere prodotto su misura, totalmente personalizzato in base alle vostre esigenze di progettazione, materiale, robustezza e resistenza alla corrosione (trattamento termico e superficiale).

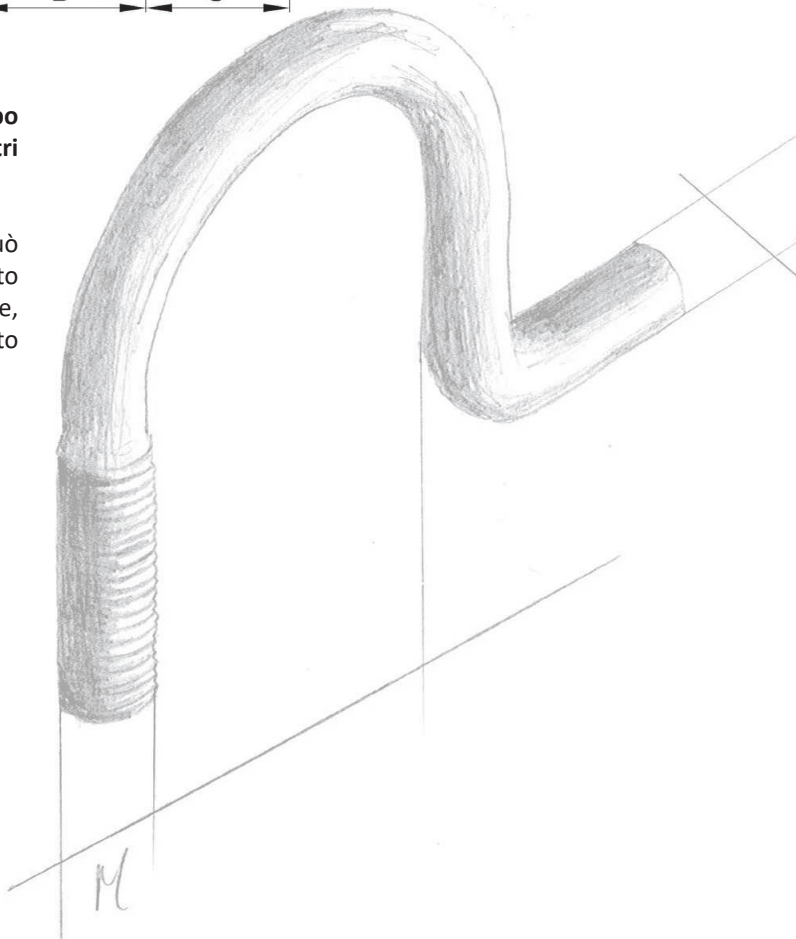

REALIZZIAMO QUESTO ARTICOLO CON LE VOSTRE MISURE

CAVALLOTTO PER FISSAGGIO TUBI A SEZIONE QUADRATA V-BOLT

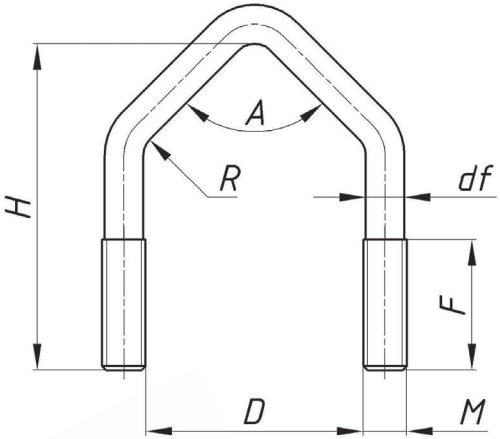

TYPE 103

Vite speciale a sede triangolare filettata. Adatta per il fissaggio di elementi a sezione quadrata, tubolari e profilati quadri o rettangolari. Molto utilizzata nel settore dell'agricoltura e per fissare le antenne.

Questo articolo, come tutta la linea su disegno, può essere prodotto su misura, totalmente personalizzato in base alle vostre esigenze di progettazione, materiale, robustezza e resistenza alla corrosione (trattamento termico e superficiale).

REALIZZIAMO QUESTO ARTICOLO CON LE VOSTRE MISURE

CAVALLOTTO CON SEDE ARCUATA

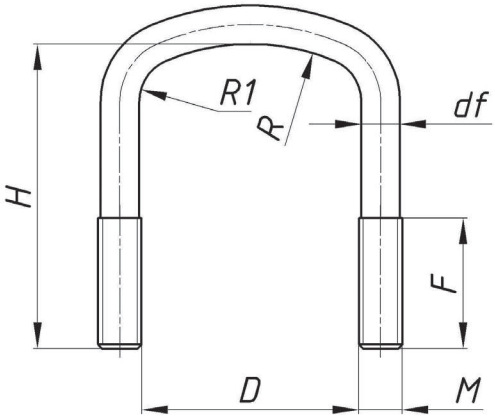

TYPE 107

Vite speciale a forma di U filettata, con sede arcuata. Utilizzata per il fissaggio di selle per balestre, rotaie su traversine ferroviarie e impieghi che richiedono particolare resistenza.

Questo articolo, come tutta la linea su disegno, può essere prodotto su misura, totalmente personalizzato in base alle vostre esigenze di progettazione, materiale, robustezza e resistenza alla corrosione (trattamento termico e superficiale).

REALIZZIAMO QUESTO ARTICOLO CON LE VOSTRE MISURE

PIASTRINA DRITTA

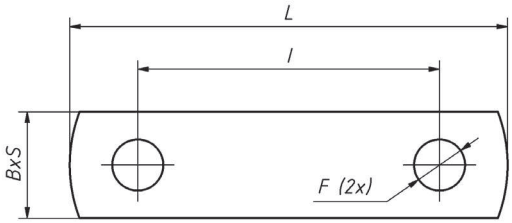

TYPE 701
TYPE 063

Elemento in piatto dritto. Svariate possibilità di realizzazione, nella forma e nel materiale: acciaio, teflon, gomma, plastica e altri materiali polimerici. Un elemento essenziale a corredo di svariati articoli di fissaggio, con la possibilità di aggiungere fori e asole.

Questo articolo, come tutta la linea su disegno, può essere prodotto su misura, totalmente personalizzato in base alle vostre esigenze di progettazione, materiale, robustezza e resistenza alla corrosione (trattamento termico e superficiale).

REALIZZIAMO QUESTO ARTICOLO CON LE VOSTRE MISURE

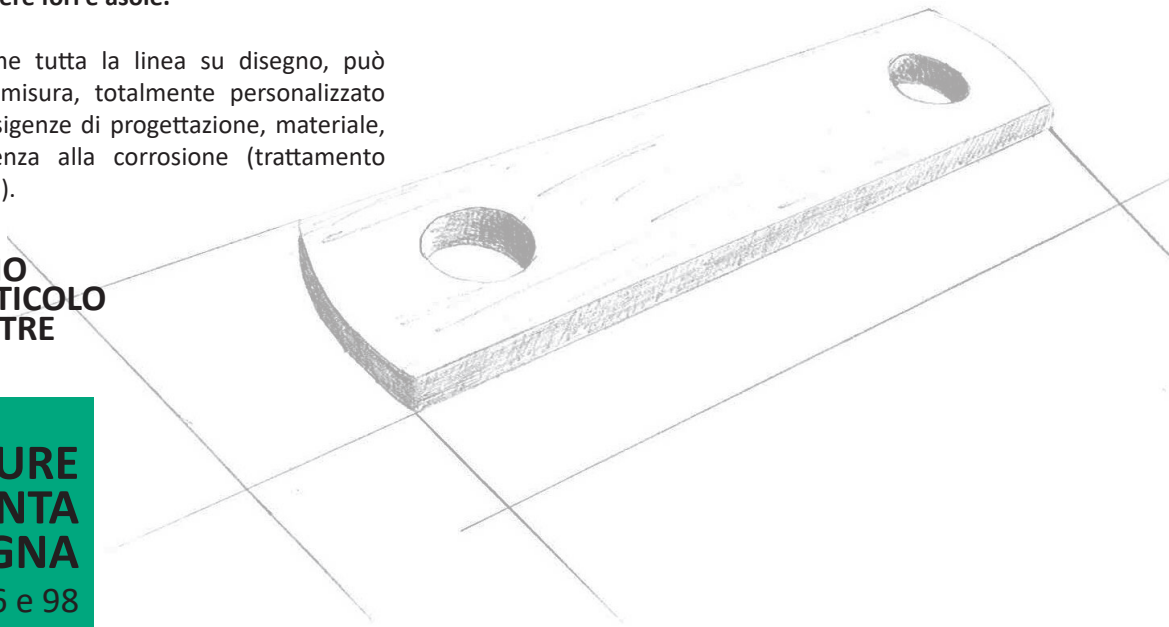

PER LE MISURE IN PRONTA CONSEGNA

vedi pagina 96 e 98

ARTICOLI SU DISEGNO - TYPE 701, 063

PIASTRINA PIEGATA

TYPE 713

Elemento in piatto punzonato piegato. Possibilità di realizzarlo con fori o asole a corredo di svariati articoli di fissaggio.

Le fotografie e i disegni riportati in queste pagine sono sono alcuni esempi di realizzazioni di articoli realizzati in piatto. Partendo da lastre di acciaio è possibile realizzare infinite forme, dimensioni, pieghe e dettagli tecnici, da personalizzare in base alle esigenze del cliente.

Questo articolo, come tutta la linea su disegno, può essere prodotto su misura, totalmente personalizzato in base alle vostre esigenze di progettazione, materiale, robustezza e resistenza alla corrosione (trattamento termico e superficiale).

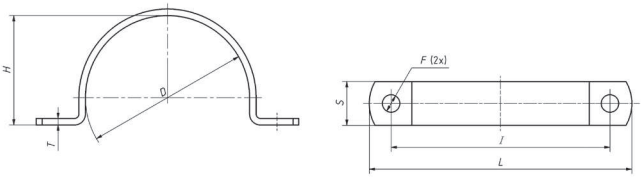

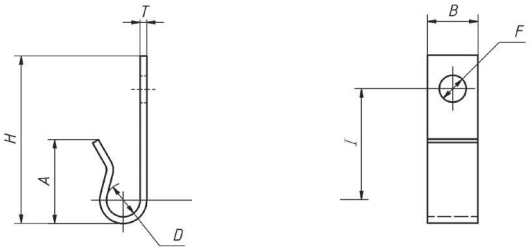

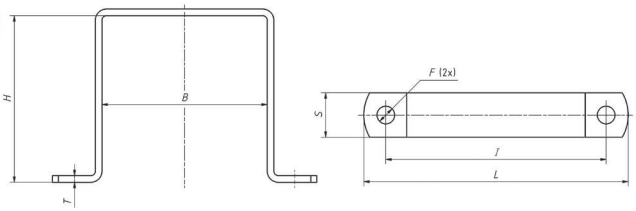

REALIZZIAMO QUESTO ARTICOLO CON LE VOSTRE MISURE

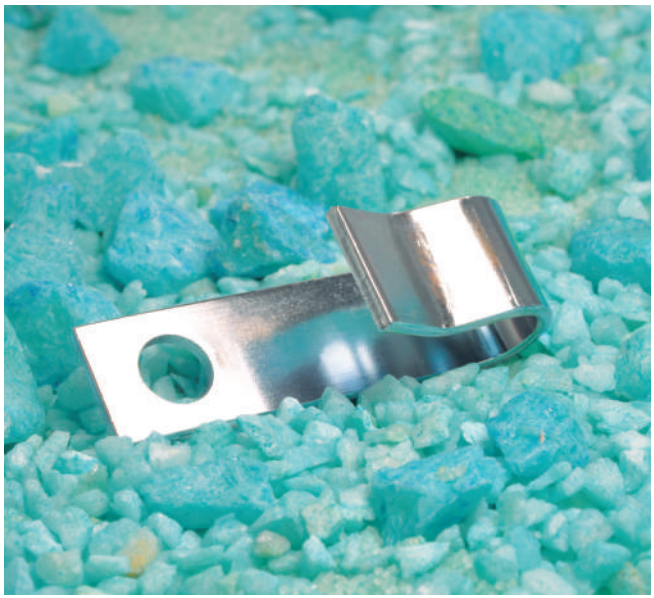

FASCETTE FISSATUBO TUBEFIX

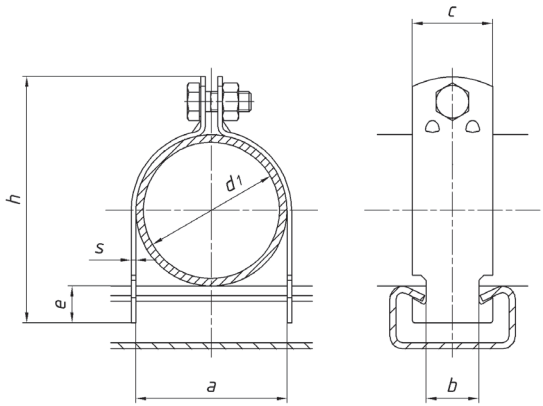

TYPE 711

Coppia di fascette per fissaggio tubi su profilati.

Questo articolo, come tutta la linea su disegno, può essere prodotto su misura, totalmente personalizzato in base alle vostre esigenze di progettazione, materiale, robustezza e resistenza alla corrosione (trattamento termico e superficiale).

REALIZZIAMO QUESTO ARTICOLO CON LE VOSTRE MISURE

PER LE MISURE IN PRONTA CONSEGNA

vedi pagina 106

PRIGIONIERO TIRANTE CON ENTRAMBE LE ESTREMITÀ FILETTATE

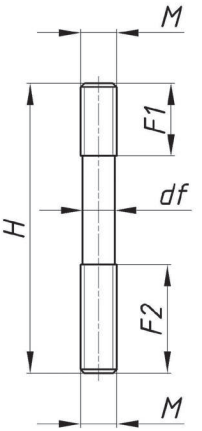

TYPE 112

Tirante filettato su entrambe le estremità, utilizzato prevalentemente per l'unione di parti in sostituzione alle normali viti (quando non è possibile o non è conveniente effettuare un foro passante in una delle parti da unire).

Questo articolo, come tutta la linea su disegno, può essere prodotto su misura, totalmente personalizzato in base alle vostre esigenze di progettazione, materiale, robustezza e resistenza alla corrosione (trattamento termico e superficiale).

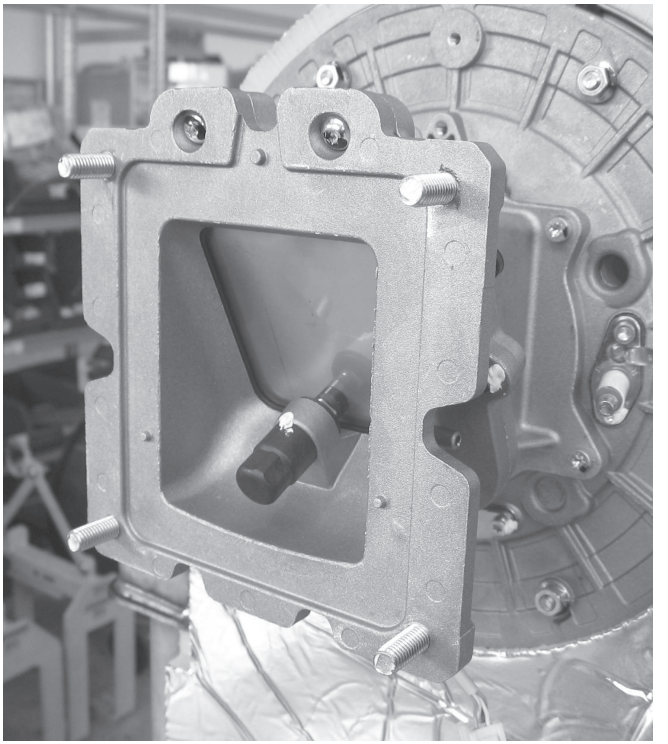

REALIZZIAMO QUESTO ARTICOLO CON LE VOSTRE MISURE

TIRANTE INTERAMENTE FILETTATO

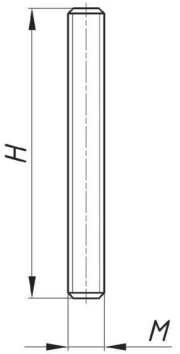

TYPE 110
TYPE 116

Tirante interamente filettato, generalmente utilizzato per fissaggio regolabile di giunti e flange.

Il type 116 si riferisce alla tipologia di tirante interamente filettato con aggiunta di retex per la protezione dei filetti.

Questo articolo, come tutta la linea su disegno, può essere prodotto su misura, totalmente personalizzato in base alle vostre esigenze di progettazione, materiale, robustezza e resistenza alla corrosione (trattamento termico e superficiale).

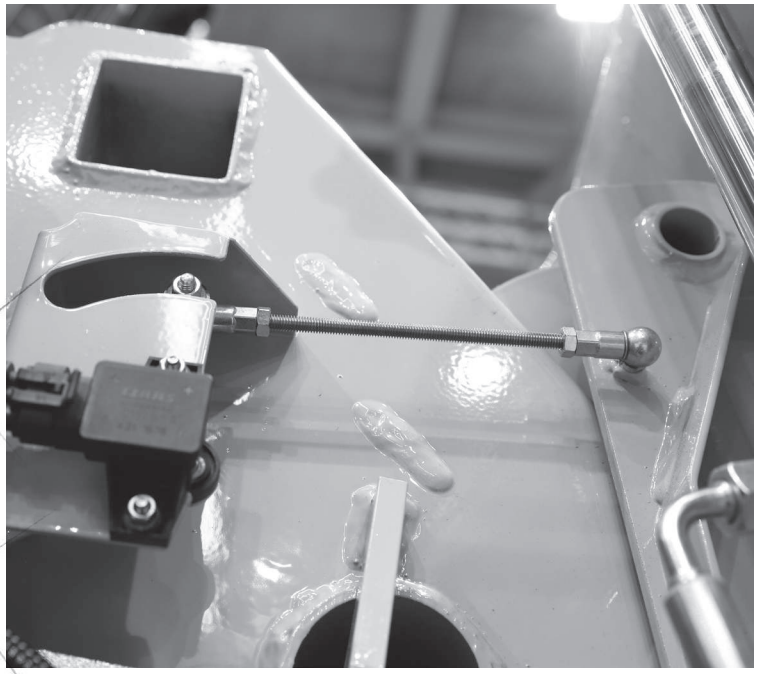

REALIZZIAMO QUESTO ARTICOLO CON LE VOSTRE MISURE

TIRANTE PARZIALMENTE FILETTATO VITE SENZA TESTA

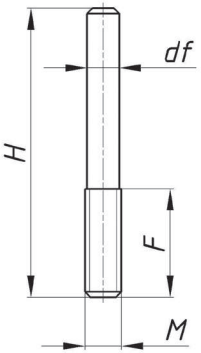

TYPE 111

Tirante filettatto ad una estremità, generalmente utilizzato come vite a saldare per carpenteria.

Questo articolo, come tutta la linea su disegno, può essere prodotto su misura, totalmente personalizzato in base alle vostre esigenze di progettazione, materiale, robustezza e resistenza alla corrosione (trattamento termico e superficiale).

REALIZZIAMO QUESTO ARTICOLO CON LE VOSTRE MISURE

SUPPORTO PER ALBERO CARDANICO

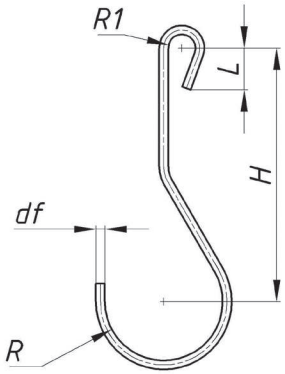

TYPE 328

Sagomato da filo di acciaio utilizzato per sostenere l'albero cardanico dopo lo sgancio dell'attrezzo dalla trattrice agricola.
È opportuno abbinare anche una piastrina di aggancio, in modo da poter bloccare il supporto alla struttura della macchina quando l'albero è connesso all'attrezzo in funzione.
Per il kit completo si rimanda allo standard Zarri realizzato appositamente.

Questo articolo, come tutta la linea su disegno, può essere prodotto su misura, totalmente personalizzato in base alle vostre esigenze di progettazione, materiale, robustezza e resistenza alla corrosione (trattamento termico e superficiale).

REALIZZIAMO QUESTO ARTICOLO CON LE VOSTRE MISURE

PER LE MISURE IN PRONTA CONSEGNA
vedi pagina 109

TIRANTI A OCCHIO

Tirante con una estremità filettata e l'altra piegata ad occhio.

Questo articolo, come tutta la linea su disegno, può essere prodotto su misura, totalmente personalizzato in base alle vostre esigenze di progettazione, materiale, robustezza e resistenza alla corrosione (trattamento termico e superficiale).

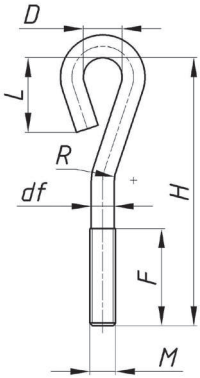

TYPE 125

Tirafondo ad occhio

Tirante filettato di grandi dimensioni con una estremità ripiegata ad anello, utilizzato in edilizia come tirante di fondazione, con l'estremità non filettata da annegare nel cemento.

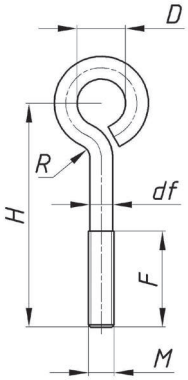

TYPE 122

Occhiello tondo

Tirante filettato con una estremità ripiegata ad anello, comunemente utilizzato per agganciare cavi, corde o catene.

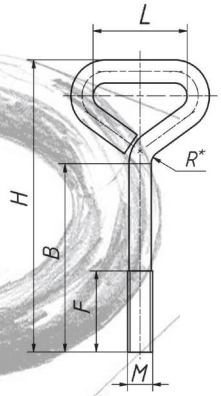

TYPE 132

Occhiello triangolare

Tirante filettato con una estremità ripiegata a triangolo, comunemente utilizzato per agganciare nastri o fascette.

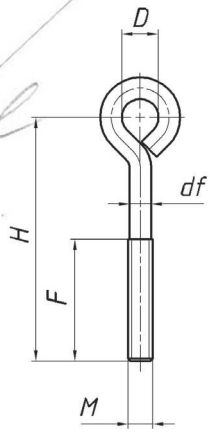

TYPE 151

Occhiello a goccia

Tirante filettato con una estremità ripiegata ad anello, comunemente utilizzato per agganciare cavi, corde o catene.

REALIZZIAMO QUESTO ARTICOLO CON LE VOSTRE MISURE

TIRANTE CON ESTREMITÀ PIEGATA

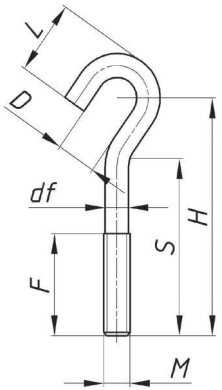

TYPE 124

Gancio

Tirante filettato con una estremità ripiegata, utilizzato per agganciare altri oggetti.

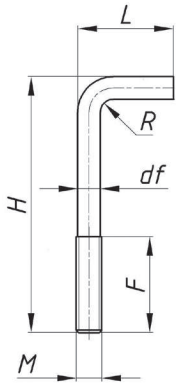

TYPE 120

Tirante con estremità ripiegata L-BOLT

Tirante filettato con una estremità ripiegata, utilizzabile per trasmettere il movimento in parti snodate quali sterzi e leve di comando, oppure (generalmente con dimensioni maggiori) come tirante di fondazione.

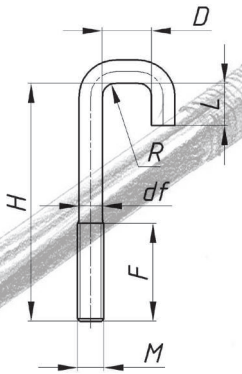

TYPE 126

Collare quadro

Tirante filettato con una estremità ripiegata squadrata, comunemente utilizzato per il fissaggio di tubi a sezione quadrata o rettangolare.

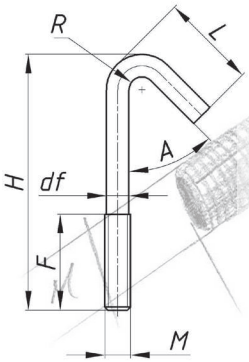

TYPE 121

Tirante con estremità ripiegata

Tirante filettato con una estremità ripiegata, utilizzabile per trasmettere il movimento in parti snodate quali sterzi e leve di comando, oppure (generalmente con dimensioni maggiori) come tirante di fondazione.

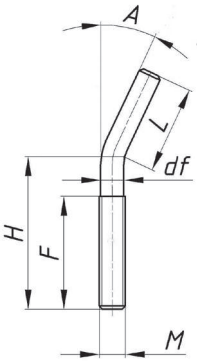

TYPE 135

Tirante con estremità ripiegata

Tirante filettato con una estremità ripiegata, utilizzabile per trasmettere il movimento in parti snodate quali sterzi e leve di comando, oppure (generalmente con dimensioni maggiori) come tirante di fondazione.

TIRANTE DI FONDAZIONE O TIRANTE PER AGGANCIO TUBI J-BOLT

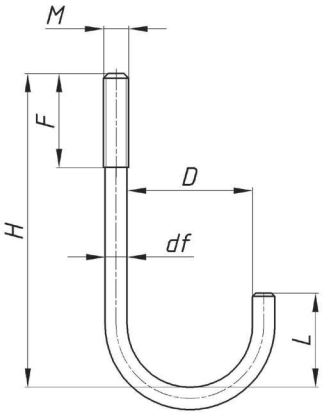

TYPE 123

Tirante filettato con una estremità ripiegata a manico d'ombrello, utilizzato in edilizia come zanca di fondazione o per il sostegno di tubi.

Questo articolo, come tutta la linea su disegno, può essere prodotto su misura, totalmente personalizzato in base alle vostre esigenze di progettazione, materiale, robustezza e resistenza alla corrosione (trattamento termico e superficiale).

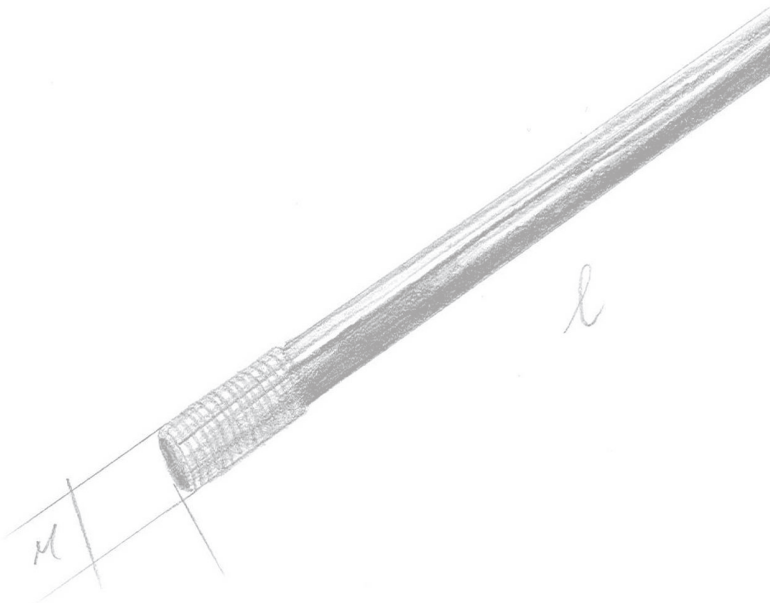

REALIZZIAMO QUESTO ARTICOLO CON LE VOSTRE MISURE

TIRANTE A OCCHIO STAMPATO

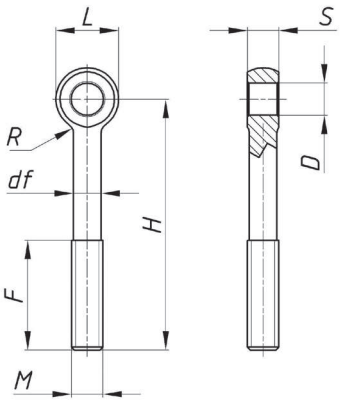

TYPE 129

Tirante stampato a caldo e forato, filettato da una estremità. Utilizzato come tirante generalmente in snodi e parti meccaniche articolate.

Questo articolo, come tutta la linea su disegno, può essere prodotto su misura, totalmente personalizzato in base alle vostre esigenze di progettazione, materiale, robustezza e resistenza alla corrosione (trattamento termico e superficiale).

REALIZZIAMO QUESTO ARTICOLO CON LE VOSTRE MISURE

T-BOLT

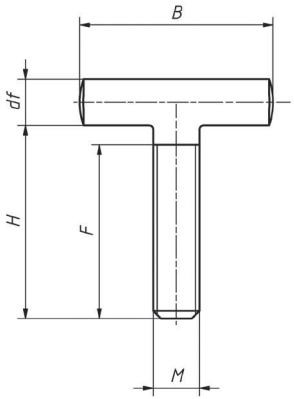

TYPE 402

Particolare stampato a freddo utilizzato principalmente per ottenere un sistema di fissaggio snodato. Molto comune per il fissaggio di serbatoi.

Questo articolo, come tutta la linea su disegno, può essere prodotto su misura, totalmente personalizzato in base alle vostre esigenze di progettazione, materiale, robustezza e resistenza alla corrosione (trattamento termico e superficiale).

REALIZZIAMO QUESTO ARTICOLO CON LE VOSTRE MISURE

PER LE MISURE IN PRONTA CONSEGNA

vedi pagina 108

TIRANTE A OCCHIO CON ESTREMITÀ SCHIACCIATA E FORATA

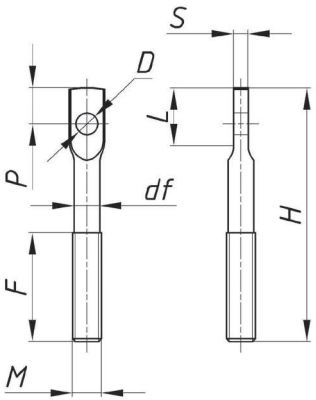

TYPE 145

Tirante filettato con una estremità appiattita e con foro, utilizzabile per realizzare giunti snodati in accoppiamento con una forcella ed un perno.

Questo articolo, come tutta la linea su disegno, può essere prodotto su misura, totalmente personalizzato in base alle vostre esigenze di progettazione, materiale, robustezza e resistenza alla corrosione (trattamento termico e superficiale).

REALIZZIAMO QUESTO ARTICOLO CON LE VOSTRE MISURE

FISSAGGIO PER TUBI PERPENDICOLARI

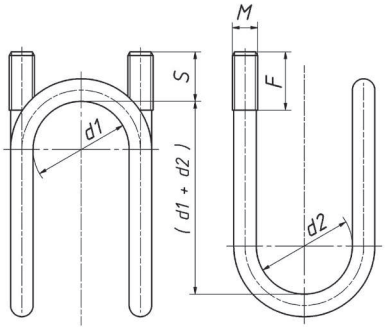

TYPE 106

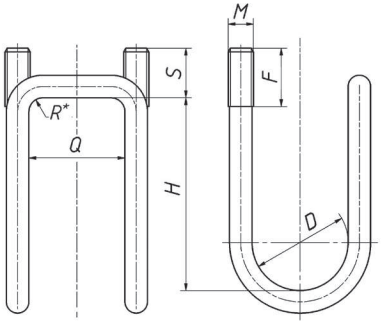

*opzionale

TYPE 108

Ancoraggio con doppio filetto per il fissaggio di tubolari perpendicolari a sezione tonda e/o quadrata.

Questo articolo, come tutta la linea su disegno, può essere prodotto su misura, totalmente personalizzato in base alle vostre esigenze di progettazione, materiale, robustezza e resistenza alla corrosione (trattamento termico e superficiale).

REALIZZIAMO QUESTI ARTICOLI CON LE VOSTRE MISURE

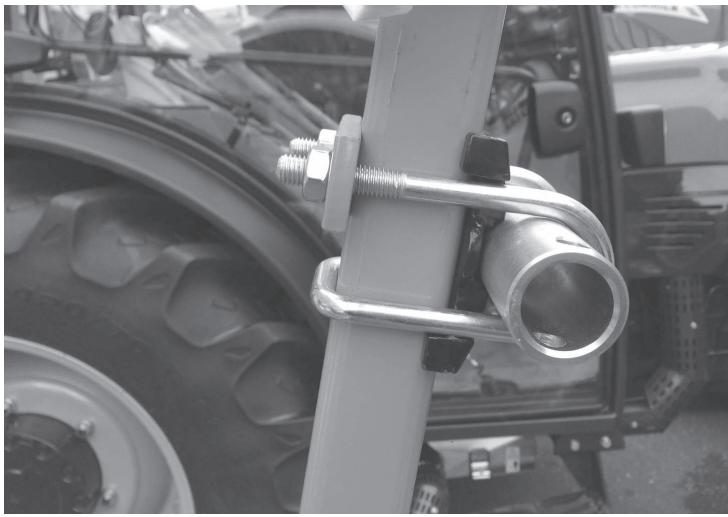

MANIGLIA CON FILETTI ESTERNI

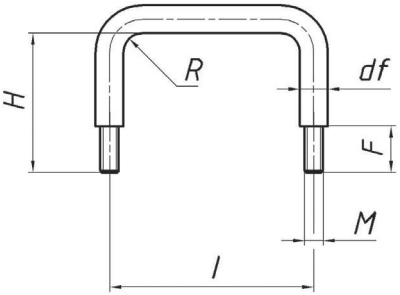

TYPE 202

REALIZZIAMO QUESTO ARTICOLO CON LE VOSTRE MISURE

TYPE 104

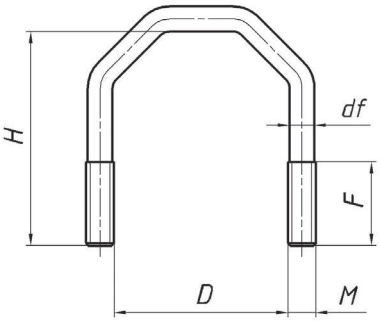

CAVALLOTTO PER FISSAGGIO TUBI A SEZIONE OTTAGONALE

REALIZZIAMO QUESTO ARTICOLO CON LE VOSTRE MISURE

CAVALLOTTO QUADRO APERTO

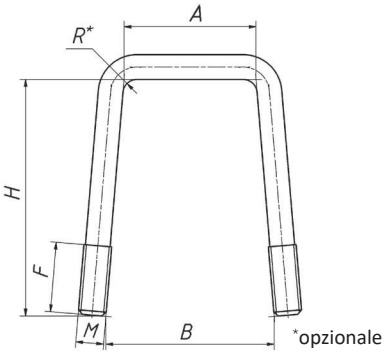

TYPE 139

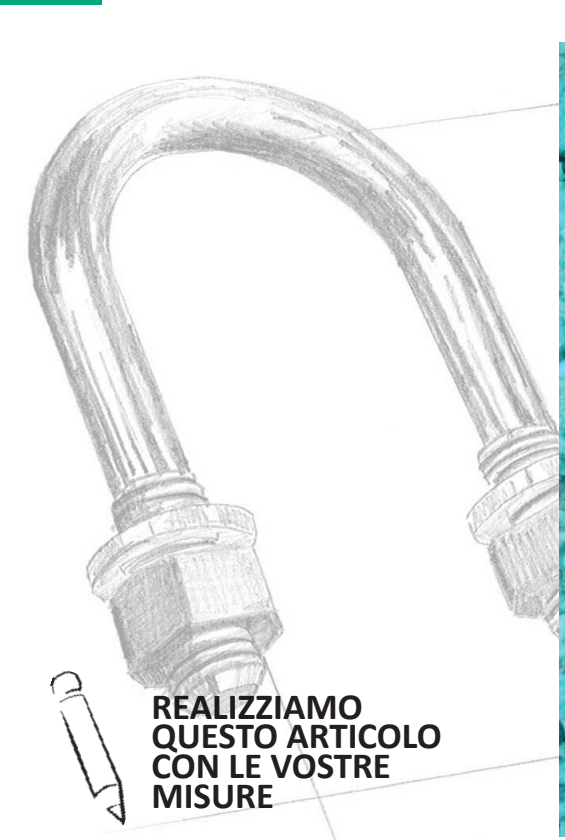

REALIZZIAMO QUESTO ARTICOLO CON LE VOSTRE MISURE

TYPE 109

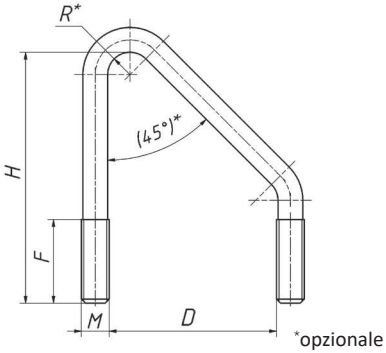

CAVALLOTTO PER FISSAGGIO PROFILI A L
SLANT U-BOLTS

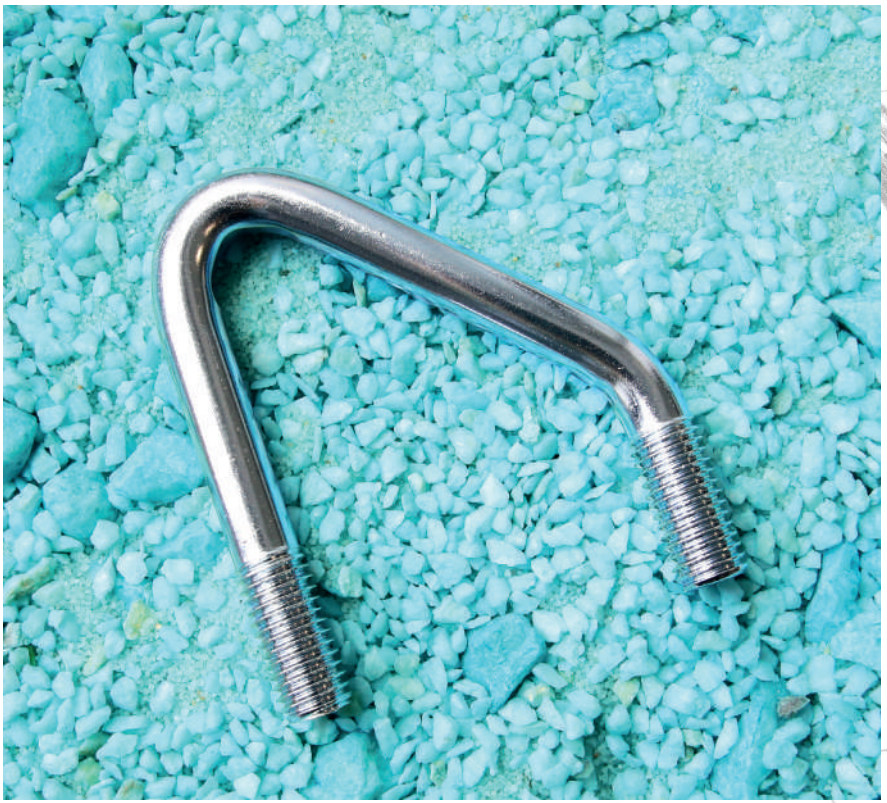

REALIZZIAMO QUESTO ARTICOLO CON LE VOSTRE MISURE

TIRANTE CON DADO ESAGONALE SALDATO IN TESTA

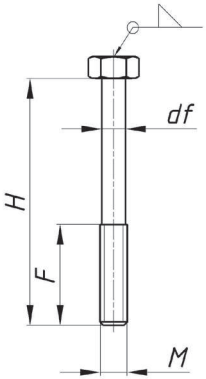

TYPE 611

REALIZZIAMO QUESTO ARTICOLO CON LE VOSTRE MISURE

TYPE 605

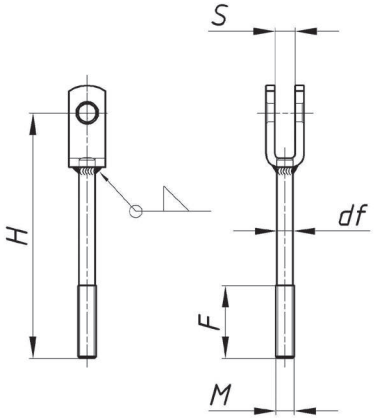

TIRANTE CON FORCELLA IN PIATTO SALDATA

REALIZZIAMO QUESTO ARTICOLO CON LE VOSTRE MISURE

TIRANTE CON FORCELLA UNIFICATA SALDATA

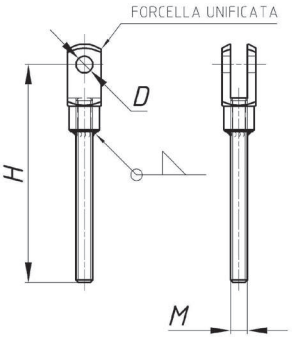

TYPE 607

REALIZZIAMO QUESTO ARTICOLO CON LE VOSTRE MISURE

TYPE 310

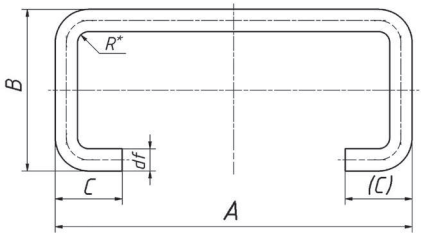

*opzionale

MANIGLIA o SAGOMATO A “C”

REALIZZIAMO QUESTO ARTICOLO CON LE VOSTRE MISURE

TYPE 162 A

TIRANTE A RICCIOLO

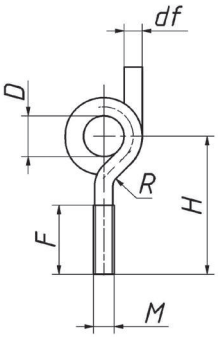

TYPE 162 B

TIRANTE A RICCIOLO IN ASSE

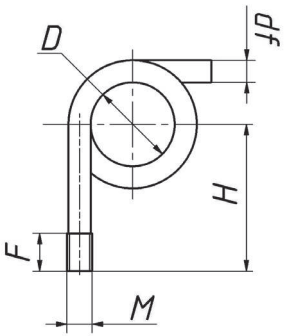

REALIZZIAMO QUESTO ARTICOLO CON LE VOSTRE MISURE

TYPE 318

MOLLA A TRAZIONE, TORSIONE E COMPRESSIONE

REALIZZIAMO QUESTO ARTICOLO CON LE VOSTRE MISURE

TIRANTE PIEGATO CON RONDELLA SALDATA

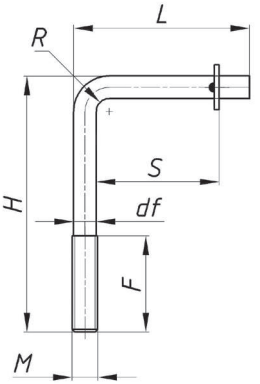

TYPE 609

REALIZZIAMO QUESTO ARTICOLO CON LE VOSTRE MISURE

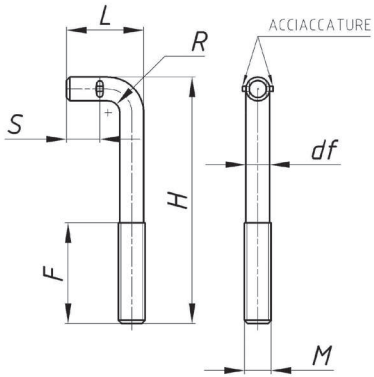

TYPE 340

TIRANTE PIEGATO CON ACCIACCATURE

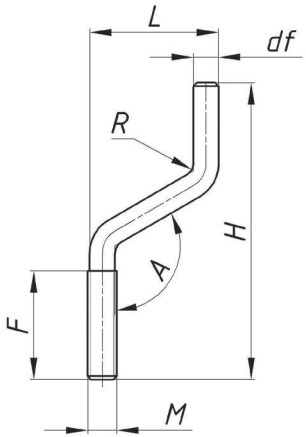

TYPE 128

TIRANTE A MANOVELLA

REALIZZIAMO QUESTI ARTICOLI CON LE VOSTRE MISURE

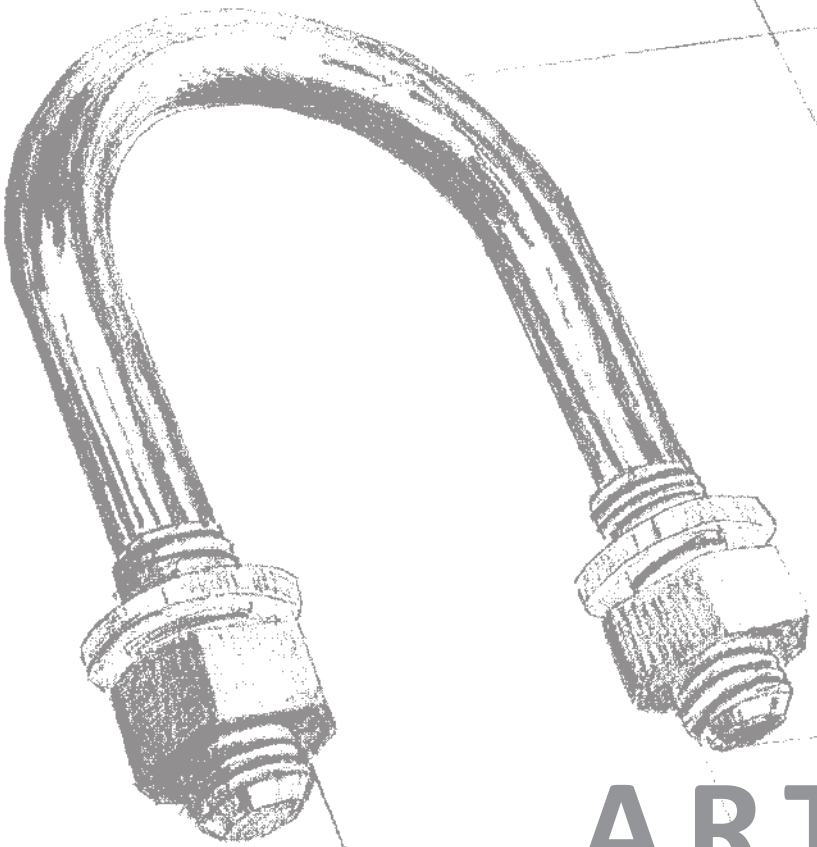

ARTICOLI STANDARD IN PRONTA CONSEGNA

INDICE

Gli **STANDARD ZARRI** sono articoli in **pronta consegna**, disponibili per essere **spediti in poche ore** dal ricevimento dell'ordine.
La pronta consegna si intende **salvo venduto**; in tal caso la nuova produzione richiederà **pochi giorni** di produzione in quanto articoli di frequente produzione.

CAVALLOTTO TONDO PER FISSAGGIO TUBI - TYPE 101 98
BASI IN PLASTICA PER CAVALLOTTI - TYPE 063 104
CAVALLOTTO TONDO PER FISSAGGIO CON PIASTRA - TYPE 680 108
CAVALLOTTO QUADRO PER FISSAGGIO TUBI - TYPE 102 112
FASCETTE FISSATUBO TUBEFIX - TYPE 711 114
T-BOLT - TYPE 402 116
SUPPORTO ALBERO CARDANICO - TYPE 328 117

CAVALLOTTO TONDO PER FISSAGGIO TUBI

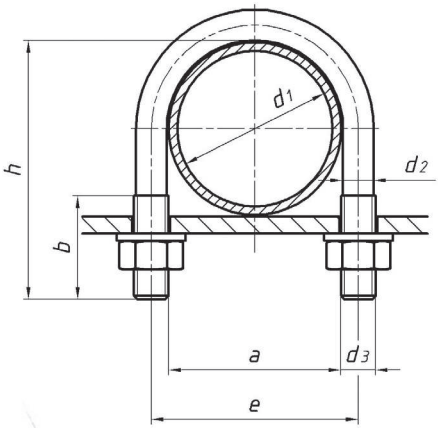

TYPE 101

In acciaio rivestito e acciaio inossidabile.
Filettatura metrica ISO a passo grosso.
Accessori per il montaggio inclusi (non montati)
Conforme alla direttiva 2002/95/CE (RoHS).

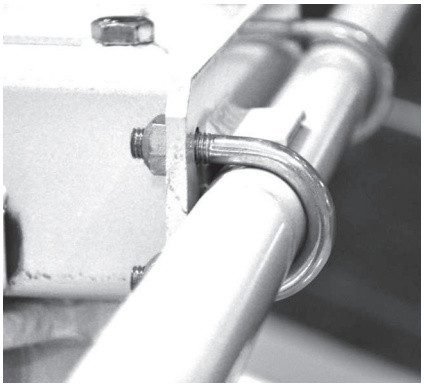

Materiali

S275JRC+C EN 10025 (Fe 430)
Acciaio da costruzione a basso tenore di carbonio, trafilato, con Rm min. 500 N/mm² e $Rp_{0,2}$ min. 360 N/mm².

X2CrNi19-11+C (AISI 304L)
Acciaio inossidabile austenitico con buona resistenza alla corrosione, Rm min. 700 N/mm² e $Rp_{0,2}$ min. 450 N/mm².

X2CrNiMo17-12-2+C (AISI 316L)
Acciaio inossidabile austenitico con ottima resistenza alla corrosione, Rm min. 700 N/mm² e $Rp_{0,2}$ min. 450 N/mm².

Finitura

ZINCATURA ISO 2081 Fe/Zn8/A
Rivestimento elettrolitico di zinco con spessore minimo 8 micron e passivazione bianca esente da Cr VI.

CRAPAL®
Rivestimento di Zinco/Alluminio o Zinco/Alluminio/Magnesio di colore grigio opaco, e con buona resistenza alla corrosione.

LAVAGGIO
Lavaggio sgrassante. Solo per cavallotti in acciaio inossidabile.

Accessori ❶❷

N° 2 dadi esagonali UNI 5588 classe 8 zincati, A2-70 o A4-70.
N° 2 rondelle piane UNI 6592 classe 100HV zincate, 200HV AISI 304 o 200HV AISI 316.

NOVITÀ: Possibilità di abbinamento con PIASTRE IN PLASTICA in poliammide e polipropilene. Vedasi pag. 96 e 98 per articoli standardizzati.

Note

❶ Su richiesta è possibile variare il numero degli accessori e la quantità dei pezzi nella confezione.

❷ La serie di cavallotti Crapal® comprende solamente 2 dadi flangiati DIN 6923 Geomet®.

❸ Disponibile solo su richiesta.

Tolleranze

Per le tolleranze degli articoli standard fare riferimento alla sezione corrispondente sul sito www.zarri.it o mandare espressa richiesta all'ufficio commerciale.

Se non trovi le tue misure ti facciamo il cavallotto su misura!
Vedi pagina 34

ARTICOLI STANDARD IN PRONTA CONSEGNA - TYPE 101

d_1	DN*	a [mm]	d_3	materiale e finitura	h [mm]	b [mm]	e [mm]	d_2 [mm]	confezione q.tà	confezione kg	codice	note
1/8”	6	11	M6	S275JRC+C Zincato	31	19	17	5,3	250	5,0	51011001	
				S275JRC+C Crapal®	31	19	17	5,3	250	5,0	51018001	❷❸
				AISI 304L Lavato	29	16	17	5,3	200	3,9	51015001	
1/4”	8	14	M6	S275JRC+C Zincato	34	19	20	5,3	250	5,3	51011002	
				S275JRC+C Crapal®	34	19	20	5,3	250	5,3	51018002	❷❸
				AISI 304L Lavato	32	16	20	5,3	200	4,1	51015002	
3/8”	10	18	M6	S275JRC+C Zincato	37	19	24	5,3	250	5,6	51011003	
				S275JRC+C Crapal®	37	19	24	5,3	250	5,6	51018003	❷❸
				AISI 304L Lavato	36	16	24	5,3	200	4,4	51015003	
1/2”	15	22	M6	S275JRC+C Zincato	43	25	28	5,3	250	6,2	51011005	
				S275JRC+C Crapal®	43	25	28	5,3	250	6,2	51018005	❷
				AISI 304L Lavato	40	18	28	5,3	200	4,7	51015005	
			M8	S275JRC+C Zincato	52	30	30	7,1	200	10,8	51012005	
				AISI 304L Lavato	48	25	30	7,1	200	10,3	51016005	
				AISI 316L Lavato	48	25	30	7,1	200	10,3	51017005	
			M10	S275JRC+C Zincato	60	40	32	8,9	100	10,3	51013005	
3/4”	20	27	M6	S275JRC+C Zincato	47	25	33	5,3	250	6,8	51011007	
				S275JRC+C Crapal®	47	25	33	5,3	250	6,8	51018007	❷
				AISI 304L Lavato	45	18	33	5,3	200	5,2	51015007	
			M8	S275JRC+C Zincato	56	30	35	7,1	200	11,5	51012007	
				AISI 304L Lavato	52	25	35	7,1	200	11,0	51016007	
				AISI 316L Lavato	52	25	35	7,1	200	11,0	51017007	
			M10	S275JRC+C Zincato	66	40	37	8,9	100	11,0	51013007	
1”	25	34	M6	S275JRC+C Zincato	55	25	40	5,3	250	7,5	51011010	
				S275JRC+C Crapal®	55	25	40	5,3	250	7,5	51018010	❷
				AISI 304L Lavato	52	18	40	5,3	200	5,8	51015010	
			M8	S275JRC+C Zincato	64	30	42	7,1	200	12,7	51012010	
				AISI 304L Lavato	60	25	42	7,1	200	12,2	51016010	
				AISI 316L Lavato	60	25	42	7,1	200	12,2	51017010	
			M10	S275JRC+C Zincato	72	40	44	8,9	100	11,8	51013010	
1” ¼	32	43	M6	S275JRC+C Zincato	63	25	49	5,3	250	8,4	51011012	
				S275JRC+C Crapal®	63	25	49	5,3	250	8,4	51018012	❷
				AISI 304L Lavato	61	18	49	5,3	200	6,6	51015012	
			M8	S275JRC+C Zincato	72	30	51	7,1	200	14,1	51012012	
				AISI 304L Lavato	68	25	51	7,1	200	13,6	51016012	
				AISI 316L Lavato	68	25	51	7,1	200	13,6	51017012	
			M10	S275JRC+C Zincato	82	40	53	8,9	100	13,0	51013012	

continua

* Le misure DN (Diametro Nominale) sono una conversione in valore nominale del d_1 espresso in pollici e si riferiscono alla norma UNI EN 10255:2007

CAVALLOTTO PER FISSAGGIO TUBI

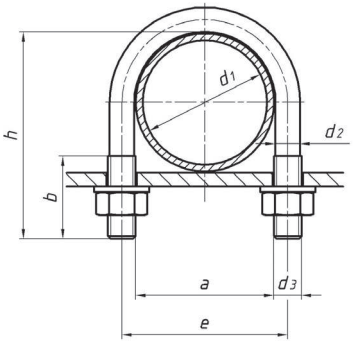

TYPE 101

d_1	DN*	a [mm]	d_3	materiale e finitura	h [mm]	b [mm]	e [mm]	d_2 [mm]	confezione q.tà	confezione kg	codice	note
1” ½	40	49	M8	S275JRC+C Zincato	73	30	57	7,1	200	14,4	51011015	
				S275JRC+C Crapal®	73	30	57	7,1	200	14,4	51018015	❷
				AISI 304L Lavato	70	28	57	7,1	100	7,0	51015015	
			M10	S275JRC+C Zincato	82	40	59	8,9	100	13,2	51012015	
				AISI 304L Lavato	78	36	59	8,9	100	12,8	51016015	
				AISI 316L Lavato	78	36	59	8,9	100	12,8	51017015	
			M12	S275JRC+C Zincato	100	60	61	10,7	50	11,0	51013015	
2”	50	61	M8	S275JRC+C Zincato	85	30	69	7,1	200	16,4	51011020	
				S275JRC+C Crapal®	85	30	69	7,1	200	16,4	51018020	❷
				AISI 304L Lavato	82	28	69	7,1	100	8,0	51015020	
				AISI 316L Lavato	82	28	69	7,1	100	8,0	51017024	
			M10	S275JRC+C Zincato	94	40	71	8,9	100	14,6	51012020	
				AISI 304L Lavato	90	36	71	8,9	100	14,2	51016020	
				AISI 316L Lavato	90	36	71	8,9	100	14,2	51017020	
			M12	S275JRC+C Zincato	112	60	73	10,7	50	12,0	51013020	
2” ½	65	77	M8	S275JRC+C Zincato	101	30	85	7,1	100	9,5	51011025	
				S275JRC+C Crapal®	101	30	85	7,1	100	9,5	51018025	❷
				AISI 304L Lavato	98	28	85	7,1	100	9,3	51015025	
			M10	S275JRC+C Zincato	110	40	87	8,9	100	16,8	51012025	
				AISI 304L Lavato	106	36	87	8,9	100	16,4	51016025	
				AISI 316L Lavato	106	36	87	8,9	100	16,4	51017025	
			M12	S275JRC+C Zincato	128	60	89	10,7	50	13,5	51013025	

Se non trovi le tue misure ti facciamo il cavallotto su misura! Vedi pagina 34

* Le misure DN (Diametro Nominale) sono una conversione in valore nominale del d_1 espresso in pollici e si riferiscono alla norma UNI EN 10255:2007

ARTICOLI STANDARD IN PRONTA CONSEGNA - TYPE 101

d_1	DN*	a [mm]	d_3	materiale e finitura	h [mm]	b [mm]	e [mm]	d_2 [mm]	confezione		codice	note
									q.tà	kg		
3”	80	89	M8	S275JRC+C Zincato	113	30	97	7,1	100	10,4	51011030	
				S275JRC+C Crapal®	113	30	97	7,1	100	10,4	51018030	❷
				AISI 304L Lavato	110	28	97	7,1	100	10,2	51015030	
			M10	S275JRC+C Zincato	122	40	99	8,9	50	9,2	51012030	
				AISI 304L Lavato	118	36	99	8,9	50	9,3	51016030	
				AISI 316L Lavato	118	36	99	8,9	50	9,3	51017030	
			M12	S275JRC+C Zincato	140	60	101	10,7	50	14,7	51013030	
3” ½	90	102	M8	S275JRC+C Zincato	130	35	110	7,1	100	11,7	51011035	
				S275JRC+C Crapal®	130	35	110	7,1	100	11,7	51018035	❷❸
				AISI 304L Lavato	127	35	110	7,1	100	11,5	51015035	
			M12	S275JRC+C Zincato	142	50	114	10,7	50	15,1	51012035	
				AISI 304L Lavato	137	45	114	10,7	50	14,8	51016035	
			M16	S275JRC+C Zincato	159	70	118	14,6	25	15,3	51013035	
4”	100	115	M8	S275JRC+C Zincato	142	35	123	7,1	100	12,7	51011040	
				AISI 304L Lavato	139	35	123	7,1	100	12,5	51015040	
			M10	S275JRC+C Crapal®	142	35	125	8,9	50	10,5	51018040	❷❸
			M12	S275JRC+C Zincato	156	50	127	10,7	50	16,3	51012040	
				AISI 304L Lavato	151	45	127	10,7	50	16,0	51016040	
			M16	S275JRC+C Zincato	173	70	131	14,6	25	13,3	51013040	
5”	125	140	M8	S275JRC+C Zincato	169	35	148	7,1	100	14,8	51011050	
				AISI 304L Lavato	165	35	148	7,1	100	14,5	51015050	
			M10	S275JRC+C Crapal®	169	35	150	8,9	50	12,5	51018050	❷❸
			M12	S275JRC+C Zincato	180	50	152	10,7	50	18,6	51012050	
				AISI 304L Lavato	175	45	152	10,7	50	18,3	51016050	
			M16	S275JRC+C Zincato	197	70	156	14,6	20	18,7	51013050	
6”	150	168	M10	S275JRC+C Zincato	202	45	178	8,9	50	14,2	51011060	
				S275JRC+C Crapal®	202	45	178	8,9	50	14,2	51018060	❷❸
				AISI 304L Lavato	196	45	178	8,9	50	13,9	51015060	
			M12	S275JRC+C Zincato	208	50	180	10,7	50	21,2	51012060	
			M16	S275JRC+C Zincato	225	70	184	14,6	25	21,1	51013060	

continua

* Le misure DN (Diametro Nominale) sono una conversione in valore nominale del d_1 espresso in pollici e si riferiscono alla norma UNI EN 10255:2007

CAVALLOTTO PER FISSAGGIO TUBI

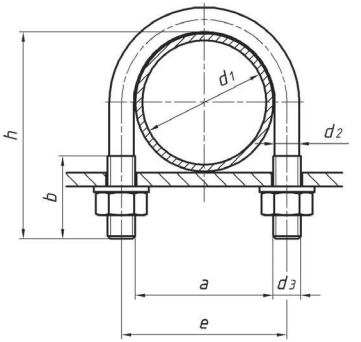

TYPE 101

d_1	DN*	a [mm]	d_3	materiale e finitura	h [mm]	b [mm]	e [mm]	d_2 [mm]	confezione q.tà	confezione kg	codice	note
8”	200	220	M10	S275JRC+C Zincato	254	45	230	8,9	50	17,4	51011080	
				S275JRC+C Crapal®	254	45	230	8,9	50	17,4	51018080	❷❸
				AISI 304L Lavato	248	45	230	8,9	50	17,2	51015080	
			M16	S275JRC+C Zincato	267	60	236	14,6	20	19,9	51012080	
			M20	S275JRC+C Zincato	285	80	240	18,2	10	16,5	51013080	
10”	250	274	M10	S275JRC+C Zincato	308	45	284	8,9	50	20,9	51011100	
				S275JRC+C Crapal®	308	45	284	8,9	50	20,9	51018100	❷❸
				AISI 304L Lavato	302	45	284	8,9	50	20,6	51015100	
			M16	S275JRC+C Zincato	321	60	290	14,6	10	11,8	51012100	
			M20	S275JRC+C Zincato	339	80	294	18,2	10	19,3	51013100	
12”	300	324	M16	S275JRC+C Zincato	368	60	340	14,6	10	13,4	51011120	
			M20	S275JRC+C Zincato	379	70	344	18,2	5	10,8	51012120	
			M24	S275JRC+C Zincato	396	90	348	21,9	5	15,9	51013120	
14”	350	356	M16	S275JRC+C Zincato	400	60	372	14,6	10	14,5	51011140	
			M20	S275JRC+C Zincato	411	70	376	18,2	5	11,6	51012140	
			M24	S275JRC+C Zincato	428	90	380	21,9	5	17,1	51013140	
16”	400	408	M16	S275JRC+C Zincato	452	60	424	14,6	10	16,2	51011160	
			M20	S275JRC+C Zincato	463	70	428	18,2	5	13,0	51012160	
			M24	S275JRC+C Zincato	480	90	432	21,9	5	19,0	51013160	
18”	450	460	M20	S275JRC+C Zincato	515	70	480	18,2	5	14,4	51012180	
			M24	S275JRC+C Zincato	532	90	484	21,9	5	20,9	51013180	

Se non trovi le tue misure ti facciamo il cavallotto su misura! Vedi pagina 34

* Le misure DN (Diametro Nominale) sono una conversione in valore nominale del d_1 espresso in pollici e si riferiscono alla norma UNI EN 10255:2007

d_1	DN*	a [mm]	d_3	materiale e finitura	h [mm]	b [mm]	e [mm]	d_2 [mm]	confezione		codice	note
									q.tà	kg		
20”	500	510	**M20**	**S275JRC+C Zincato**	565	70	530	18,2	5	15,7	**51012200**	
			M24	**S275JRC+C Zincato**	582	90	534	21,9	5	22,7	**51013200**	
24”	600	612	**M20**	**S275JRC+C Zincato**	667	70	632	18,2	5	18,3	**51012240**	
			M24	**S275JRC+C Zincato**	684	90	636	21,9	5	26,5	**51013240**	

CAVALLOTTO CON DIMENSIONI SECONDO DIN 3570 ❺

d_1	DN*	a [mm]	d_3	materiale e finitura	h [mm]	b [mm]	e [mm]	d_2 [mm]	confezione ❹		codice	note
									q.tà	kg		
1/2”	15	24	**M10**	**S275JRC+C Zincato**	54	35	34	8,9	100	12,0	**51014005**	❸
3/4”	20	30	**M10**	**S275JRC+C Zincato**	60	40	40	8,9	100	12,7	**51014007**	❸
1”	25	38	**M10**	**S275JRC+C Zincato**	66	40	48	8,9	100	13,6	**51014010**	❸
1” ¼	32	46	**M10**	**S275JRC+C Zincato**	76	50	56	8,9	100	14,7	**51014012**	❸
1” ½	40	52	**M10**	**S275JRC+C Zincato**	82	50	62	8,9	100	15,4	**51014015**	❸
2”	50	64	**M12**	**S275JRC+C Zincato**	97	50	76	10,7	50	12,9	**51014020**	❸
2” ½	65	82	**M12**	**S275JRC+C Zincato**	113	50	94	10,7	50	14,4	**51014025**	❸
3”	80	94	**M12**	**S275JRC+C Zincato**	126	50	106	10,7	50	15,6	**51014030**	❸
4”	100	120	**M16**	**S275JRC+C Zincato**	155	60	136	14,6	25	17,0	**51014040**	❸
5”	125	148	**M16**	**S275JRC+C Zincato**	175	60	164	14,6	25	18,7	**51014050**	❸
6”	150	176	**M16**	**S275JRC+C Zincato**	201	60	192	14,6	25	21,0	**51014060**	❸
7”	175	202	**M16**	**S275JRC+C Zincato**	233	60	218	14,6	25	23,6	**51014070**	❸
8”	200	228	**M20**	**S275JRC+CZincato**	263	70	248	18,2	10	17,0	**51014080**	❸
10”	250	282	**M20**	**S275JRC+C Zincato**	314	70	302	18,2	10	19,6	**51014100**	❸
12”	300	332	**M20**	**S275JRC+C Zincato**	365	70	352	18,2	10	22,1	**51014120**	❸
14”	350	378	**M24**	**S275JRC+C Zincato**	411	70	402	21,9	5	18,1	**51014140**	❸
16”	400	428	**M24**	**S275JRC+C Zincato**	463	70	452	21,9	5	20,0	**51014160**	❸
20”	500	530	**M24**	**S275JRC+C Zincato**	565	70	554	21,9	5	23,8	**51014200**	❸

❹ Questi cavallotti sono forniti unitamente a 4 dadi UNI 5588 classe 8 zincati e 2 rondelle piane UNI 6592 100HV zincate.

❺ Le misure indicate nella tabella differiscono dalla DIN 3570 per quanto riguarda la quota d_2 ed il cavallotto per tubo da ½".

* Le misure DN (Diametro Nominale) sono una conversione in valore nominale del d_1 espresso in pollici e si riferiscono alla norma UNI EN 10255:2007

BASI IN PLASTICA PER CAVALLOTTI

BASI LUNGHE

TYPE 063

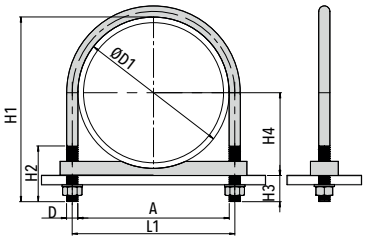

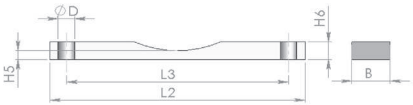

CARATTERISTICHE MATERIALI

Codice Materiale	PA		PP	
Materiale	POLIAMMIDE		POLIPROPILENE Copolimeri	
Colore	NERO		BLU	
CARATTERISTICHE MECCANICHE				
Modulo elastico in trazione	8.500 MPa	ISO 527-2	1.30 GPa	ISO 527-2
Resistenza all' urto Izod con intaglio 23°	9.0 KJ/m²	ISO 180/A	_ _	
Deformazione a rottura in trazione 23°	3.3%	ISO 527	6%	ISO 527-2
Sforzo a snervamento in trazione	150 MPa	ISO 527	25.0 MPa	ISO 527-2
Resistenza all' urto Charpy con intaglio	10 J/m²	ISO 179	1.30J/cm²	ISO 179
Durezza Shore	_ _		85	ISO2039-2
CARATTERISTICHE TERMICHE				
Classe d' infiammabilità	V0	UL 94	_ _	
Prevenzione antincendio	EN 45545-2		_ _	
Temperatura di deformazione HDT 1.82 N/ mm²	245 °C	ISO 75	_ _	
Temperatura di deformazione HDT 0.46 Mpa (66psi)	255 °C	ISO 75	92.0°C	ISO 75-2
Temperatura di deformazione HDT 1,8 Mpa (264 psi)	245 °C	ISO 75	50°C	ISO 75-2
Temperatura di rammollimento VICAT 49N	_ _		_ _	
Resistenza ai raggi UV	NO		NO	
Massima resistenza alla temperatura	-40°C +140° C	IEC 216	-30°C + 90°C	IEC 216
CARATTERISTICHE ELETTRICHE				
Rigidità dielettrica 2mm	21 KV/mm	IEC 60243	_ _	
Resistenza alle correnti striscianti 3.2mm SOL. A	600 V	IEC 60112	_ _	
Resistività di volume	10*13 Ohm/m	IEC 60093	_ _	
CARATTERISTICHE CHIMICHE				
Acidi indeboliti - Soluzione alcalina	Resistenza buona		Resistenza limitata	
Benzina - Oli minerali	Resistenza buona		Resistenza buona	
Alcol - Altri oli - Acqua marina	Resistenza buona		Resistenza buona	

BASI LUNGHE PER CAVALLOTTI

ø del tubo Ø D1			misure [mm]						peso		codici	
[mm]	pollici		L2	L3	B	H5	H6	øD	POLIAMMIDE [g]	POLIPROPIL. [g]	Codice Poliammide	Codice Polipropilene
26,9	3/4”	M6 M8 M10	70	37	30	5	12	11	25,00	16,00	30633007	30634007
33,7	1”	M6 M8 M10	75	43					26,80	16,50	30633010	30634010
42,4	1.1/4”	M6 M8 M10	75	52					25,50	16,80	30633012	30634012
48,3	1.1/2”	M8 M10 M12	95	60	35		15	13	46,60	29,50	30633015	30634015
60,3	2”	M8 M10 M12	95	72					44,00	29,00	30633020	30634020
76,1	2.1/2”	M8 M10 M12	115	88					55,90	36,00	30633025	30634025
88,9	3”	M8 M10 M12	135	100					57,00	30,80	30633030	30634030
102	3.1/2”	M8 M12 M16	150	117	40	10	20	18	84,50	53,50	30633035	30634035
114,3	4”	M8 M10 M12 M16	185	131					110,00	74,40	30633040	30634040
139,7	5”	M8 M10 M12 M16	210	154,5					131,00	84,40	30633050	30634050
168	6”	M10 M12 M16	220	182					138,20	90,00	30633060	30634060
219	8”	M10 M16 M20	280	240	50		25	22	260,50	156,40	30633080	30634080
273	10”	M10 M16 M20	350	294					323,30	192,40	30633100	30634100
324	12”	M16 M20 M24	420	348	60	15	30	26	529,40	340,00	30633120	30634120
356	14”	M16 M20 M24	460	380					618,50	387,00	30633140	30634140
406,4	16”	M16 M20 M24	510	432					681,90	431,50	30633160	30634160
457,2	18”	M20 M24	550	484					722,10	793,00	30633180	30634180
508	20”	M20 M24	600	534					795,80	916,00	30633200	30634200
609,6	24”	M20 M24	700	636					928,50	1030,00	30633240	30634240

BASI IN PLASTICA PER CAVALLOTTI

BASI CORTE

TYPE 063

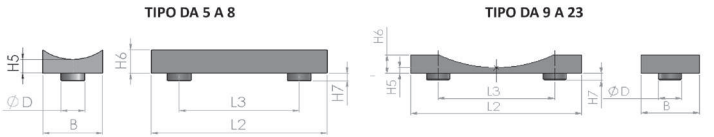

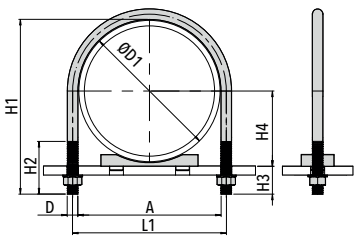

CARATTERISTICHE MATERIALI

Codice Materiale	PA		PP	
Materiale	POLIAMMIDE		POLIPROPILENE Copolimeri	
Colore	NERO		BLU	
CARATTERISTICHE MECCANICHE				
Modulo elastico in trazione	8.500 MPa	ISO 527-2	1.30 GPa	ISO 527-2
Resistenza all' urto Izod con intaglio 23°	9.0 KJ/m²	ISO 180/A	_ _	
Deformazione a rottura in trazione 23°	3.3%	ISO 527	6%	ISO 527-2
Sforzo a snervamento in trazione	150 MPa	ISO 527	25.0 MPa	ISO 527-2
Resistenza all' urto Charpy con intaglio	10 J/m²	ISO 179	1.30J/cm²	ISO 179
Durezza Shore	_ _		85	ISO2039-2
CARATTERISTICHE TERMICHE				
Classe d' infiammabilità	V0	UL 94	_ _	
Prevenzione antincendio	EN 45545-2		_ _	
Temperatura di deformazione HDT 1.82 N/ mm²	245 °C	ISO 75	_ _	
Temperatura di deformazione HDT 0.46 Mpa (66psi)	255 °C	ISO 75	92.0°C	ISO 75-2
Temperatura di deformazione HDT 1,8 Mpa (264 psi)	245 °C	ISO 75	50°C	ISO 75-2
Temperatura di rammollimento VICAT 49N	_ _		_ _	
Resistenza ai raggi UV	NO		NO	
Massima resistenza alla temperatura	-40°C +140° C	IEC 216	-30°C + 90°C	IEC 216
CARATTERISTICHE ELETTRICHE				
Rigidità dielettrica 2mm	21 KV/mm	IEC 60243	_ _	
Resistenza alle correnti striscianti 3.2mm SOL. A	600 V	IEC 60112	_ _	
Resistività di volume	10*13 Ohm/m	IEC 60093	_ _	
CARATTERISTICHE CHIMICHE				
Acidi indeboliti - Soluzione alcalina	Resistenza buona		Resistenza limitata	
Benzina - Oli minerali	Resistenza buona		Resistenza buona	
Alcol - Altri oli - Acqua marina	Resistenza buona		Resistenza buona	

ø del tubo Ø D1			misure [mm]							peso		codici	
[mm]	pollici		L2	L3	B	H5	H6	H7	øD	POLIAMMIDE [g]	POLIPROPIL. [g]	Codice Poliammide	Codice Polipropilene
26,9	3/4”	M6	35	25	24	5	8	5	8	7,10	4,60	30631007	30632007
		M8											
		M10											
33,7	1”	M6										30631010	30632010
		M8											
		M10											
42,4	1.1/4”	M6										30631012	30632012
		M8											
		M10											
48,3	1.1/2”	M8										30631015	30632015
		M10											
		M12											
60,3	2”	M8	38		50		10	6	10	18,90	11,40	30631020	30632020
		M10											
		M12											
76,1	2.1/2”	M8										30631025	30632025
		M10											
		M12											
88,9	3”	M8	75	40PP (40.5 PA)	70	8	17	10	15	87,90	52,00	30631030	30632030
		M10											
		M12											
102	3.1/2”	M8										30631035	30632035
		M12											
		M16											
114,3	4”	M8										30631040	30632040
		M10											
		M12											
		M16											
139,7	5”	M8										30631050	30632050
		M10											
		M12											
		M16											
168	6”	M10	140	90PP (91 PA)	75		26		25	171,50	110,00	30631060	30632060
		M12											
		M16											
219,1	8”	M10										30631080	30632080
		M16											
		M20											
273	10”	M10										30631100	30632100
		M16											
		M20											
324	12”	M16	220	150PP (152 PA)			32		30	303,50	189,60	30631120	30632120
		M20											
		M24											
356	14”	M16										30631140	30632140
		M20											
		M24											
406,4	16”	M16										30631160	30632160
		M20											
		M24											
457,2	18”	M20										30631180	30632180
		M24											
508	20”	M20										30631200	30632200
		M24											

CAVALLOTTO TONDO PER FISSAGGIO CON PIASTRA

TYPE 680

In acciaio rivestito.
Filettatura metrica ISO a passo grosso.
Accessori per il montaggio inclusi.
Conforme alla direttiva 2002/95/CE (RoHS).

Materiali	**S235JRC+C EN 10025 (Fe 360)** Acciaio da costruzione a basso tenore di carbonio, trafilato, con Rm 360÷490 N/mm2 e Rpeh min. 235 N/mm2.
Finitura	**ZINCATURA Fe/Zn 7 II (Cap. FIAT 9.57405)** Rivestimento elettrolitico di zinco con spessore minimo 7 micron e passivazione chiara brillante esente da cromo VI.
Accessori	N° 2 dadi esagonali UNI 5588 classe 6s zincati (Fe/Zn 7 II). N° 2 rondelle piane DD11 (Wr. 1.0332 - EN 10111:2000) zincate (Fe/Zn 7 II). N°1 piastrina DD11 (Wr. 1.0332 - EN 10111:2000) zincate (Fe/Zn 7 II).

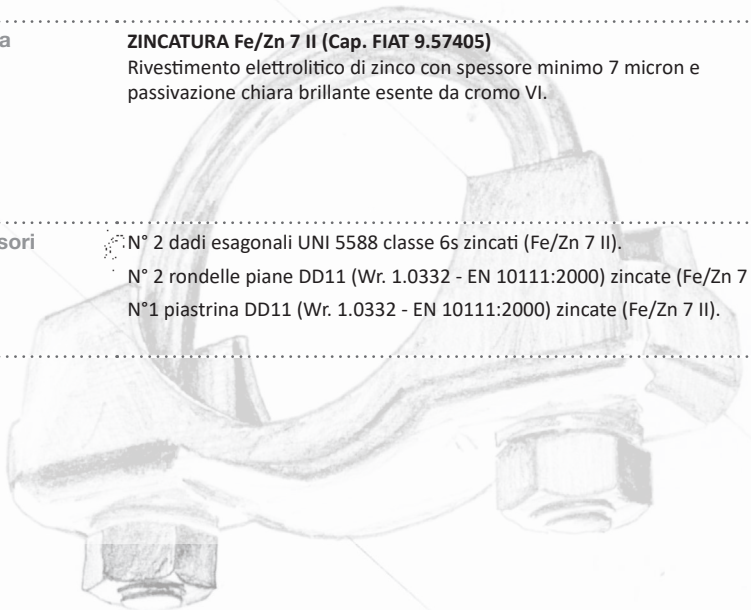

Se non trovi le tue misure ti facciamo il cavallotto su misura!
Vedi pagina 36

MODELLO "A"

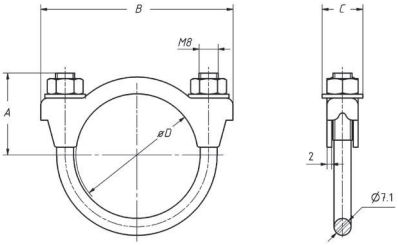

D	M	Materiale e finitura	A	B	C	Imballo q.tà	Codice
35	**M8**	**S235JRC+C + Zincato**	31	64,5	14	100	**56804035**
38	**M8**	**S235JRC+C + Zincato**	28,5	68	14	100	**56804038**
42	**M8**	**S235JRC+C + Zincato**	32	72	14,5	100	**56804042**
45	**M8**	**S235JRC+C + Zincato**	29,5	76	13,5	100	**56804045**
48	**M8**	**S235JRC+C + Zincato**	30,5	77,5	14,5	100	**56804048**
51	**M8**	**S235JRC+C + Zincato**	33,5	80,5	14	100	**56804051**
54	**M8**	**S235JRC+C + Zincato**	33,5	83,5	14	100	**56804054**
57	**M8**	**S235JRC+C + Zincato**	34	86,5	14	100	**56804057**
60	**M8**	**S235JRC+C + Zincato**	34,5	89,5	13,5	100	**56804060**

MODELLO “B”

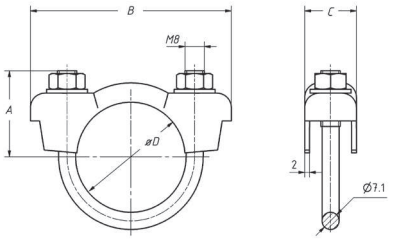

D	M	Materiale e finitura	A	B	C	Imballo q.tà	Codice
35	**M8**	**S235JRC+C + Zincato**	31	79	23,5	100	**56802035**
38	**M8**	**S235JRC+C + Zincato**	28,5	80	23,5	100	**56802038**
40	**M8**	**S235JRC+C + Zincato**	33,5	81	23,5	100	**56802040**
43	**M8**	**S235JRC+C + Zincato**	34,5	81,5	22	100	**56802043**
45	**M8**	**S235JRC+C + Zincato**	36	83,5	21,5	100	**56802045**
48	**M8**	**S235JRC+C + Zincato**	35,5	87,5	22,5	100	**56802048**
51	**M8**	**S235JRC+C + Zincato**	38,5	90	22	100	**56802051**
54	**M8**	**S235JRC+C + Zincato**	39,5	93	21,5	100	**56802054**
57	**M8**	**S235JRC+C + Zincato**	40,5	93,5	24	100	**56802057**
60	**M8**	**S235JRC+C + Zincato**	42,5	93,5	22	100	**56802060**

MODELLO "C"

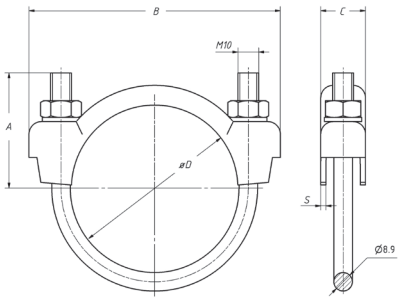

D	M	Materiale e finitura	A	B	C	S	Imballo q.tà	Codice
35	**M10**	**S235JRC+C + Zincato**	29,5	79	23,5	2	100	**56803035**
38	**M10**	**S235JRC+C + Zincato**	30	80	23,5	2	100	**56803038**
40	**M10**	**S235JRC+C + Zincato**	32,5	81	23,5	2	100	**56803040**
43	**M10**	**S235JRC+C + Zincato**	37,5	81,5	22	2	100	**56803043**
45	**M10**	**S235JRC+C + Zincato**	36	83,5	21,5	2	100	**56803045**
48	**M10**	**S235JRC+C + Zincato**	37,5	87,5	22,5	2	100	**56803048**
51	**M10**	**S235JRC+C + Zincato**	39	90	22	2	100	**56803051**
54	**M10**	**S235JRC+C + Zincato**	39,5	93	21,5	2	100	**56803054**
57	**M10**	**S235JRC+C + Zincato**	41,5	93,5	24	2	100	**56803057**
60	**M10**	**S235JRC+C + Zincato**	41,5	93,5	22	2	100	**56803060**
63	**M10**	**S235JRC+C + Zincato**	41,5	106,5	23	2,5	100	**56803063**
66	**M10**	**S235JRC+C + Zincato**	43	107,5	22,5	2,5	100	**56803066**
69	**M10**	**S235JRC+C + Zincato**	45	108,5	24,5	2,5	100	**56803069**
72	**M10**	**S235JRC+C + Zincato**	49	109,5	24,5	2,5	100	**56803072**
76	**M10**	**S235JRC+C + Zincato**	42,5	119,5	22	2,5	100	**56803076**
80	**M10**	**S235JRC+C + Zincato**	45,5	121	22,5	2,5	100	**56803080**
86	**M10**	**S235JRC+C + Zincato**	51	123	21,5	2,5	100	**56803086**
89	**M10**	**S235JRC+C + Zincato**	49	132,5	22,5	2,5	100	**56803089**
92	**M10**	**S235JRC+C + Zincato**	54	134,5	21,5	2,5	100	**56803092**
98	**M10**	**S235JRC+C + Zincato**	57	136,5	21,5	2,5	100	**56803098**
106	**M10**	**S235JRC+C + Zincato**	57,5	153	25	2,5	100	**56803106**
110	**M10**	**S235JRC+C + Zincato**	60	154,5	23,5	2,5	100	**56803110**
118	**M10**	**S235JRC+C + Zincato**	69	157	23,5	2,5	100	**56803118**
125	**M10**	**S235JRC+C + Zincato**	73,5	159,5	24	2,5	100	**56803125**

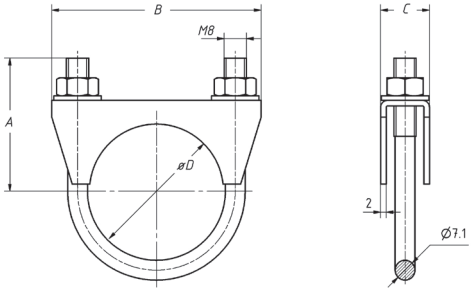

MODELLO "D"

D	M	Materiale e finitura	A	B	C	Imballo q.tà	Codice
32	**M8**	**S235JRC+C + Zincato**	33,5	64	13,5	100	**56801032**
35	**M8**	**S235JRC+C + Zincato**	37,5	67,5	13,5	100	**56801035**
38	**M8**	**S235JRC+C + Zincato**	38,5	70,5	13,5	100	**56801038**
40	**M8**	**S235JRC+C + Zincato**	41,5	67	16	100	**56801040**
41	**M8**	**S235JRC+C + Zincato**	40,5	68,5	16,5	100	**56801041**
42	**M8**	**S235JRC+C + Zincato**	43,5	69,5	14	100	**56801042**
43	**M8**	**S235JRC+C + Zincato**	40	72	13	100	**56801043**
45	**M8**	**S235JRC+C + Zincato**	47	72	13	100	**56801045**
46	**M8**	**S235JRC+C + Zincato**	46,5	72	13	100	**56801046**
48	**M8**	**S235JRC+C + Zincato**	45	75	16	100	**56801048**
51	**M8**	**S235JRC+C + Zincato**	45	80	13,5	100	**56801051**
53	**M8**	**S235JRC+C + Zincato**	48	80	13,5	100	**56801053**
54	**M8**	**S235JRC+C + Zincato**	47,5	80,5	13,5	100	**56801054**
57	**M8**	**S235JRC+C + Zincato**	48,5	86	16	100	**56801057**
59	**M8**	**S235JRC+C + Zincato**	51,5	86	16	100	**56801059**

CAVALLOTTO QUADRO PER FISSAGGIO TUBI

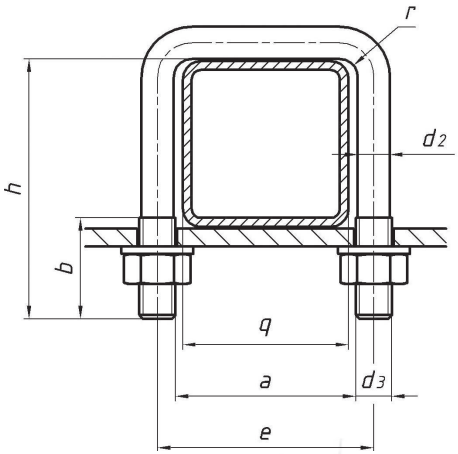

TYPE 102

In acciaio zincato.
Filettatura metrica ISO a passo grosso.
Accessori per il montaggio opzionali.
Conforme alla direttiva 2002/95/CE (RoHS).

Materiali

S275JRC+C EN 10025 (Fe 430)
Acciaio da costruzione a basso tenore di carbonio, trafilato, con Rm min. 500 N/mm² e $Rp_{0,2}$ min. 360 N/mm².

Finitura

ZINCATURA ISO 2081 Fe/Zn8/A
Rivestimento elettrolitico di zinco con spessore minimo 8 micron e passivazione bianca esente da Cr VI.

Accessori su ruchiesta

- Dadi esagonali UNI 5588 classe 8 zincati.
- Rondelle piane UNI 6592 classe 100HV zincate.
- Dadi esagonali con flangia DIN 6923 classe 8 zincati.

Note

Su richiesta è possibile variare la quantità dei pezzi nella confezione.

Tolleranze

Per le tolleranze degli articoli standard fare riferimento alla sezione corrispondente sul sito www.zarri.it o mandare espressa richiesta all'ufficio commerciale.

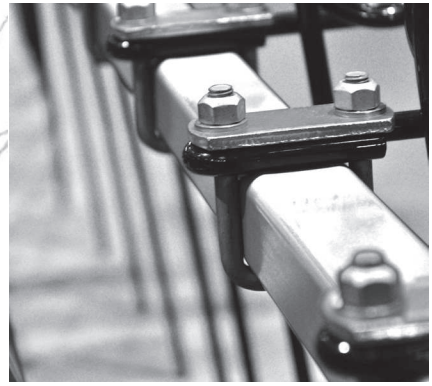

Se non trovi le tue misure ti facciamo il cavallotto su misura!
Vedi pagina 38

q	a [mm]	d_3	Materiale e finitura	h [mm]	b [mm]	e [mm]	r	d_2 [mm]	confezione ❶		codice
									q.tà	kg	
30x30	31	**M8**	**S275JRC+C Zincato**	50	25	39	4	7,1	200	8,6	**31021030**
		M10	**S275JRC+C Zincato**	52	30	41	5	8,9	200	14,2	**31022030**
		M12	**S275JRC+C Zincato**	56	35	43	6	10,7	50	5,5	**31023030**
40x40	41	**M8**	**S275JRC+C Zincato**	60	25	49	4	7,1	200	10,4	**31021040**
		M10	**S275JRC+C Zincato**	62	30	51	5	8,9	200	17,0	**31022040**
		M12	**S275JRC+C Zincato**	66	35	53	6	10,7	50	6,5	**31023040**
50x50	51	**M8**	**S275JRC+C Zincato**	70	25	59	4	7,1	200	12,3	**31021050**
		M10	**S275JRC+C Zincato**	72	30	61	5	8,9	100	10,0	**31022050**
		M12	**S275JRC+C Zincato**	76	35	63	6	10,7	50	7,6	**31023050**
60x60	61	**M10**	**S275JRC+C Zincato**	82	30	71	5	8,9	100	11,5	**31021060**
		M12	**S275JRC+C Zincato**	86	35	73	6	10,7	50	8,7	**31022060**
		M14	**S275JRC+C Zincato**	90	40	75	7	12,6	50	12,4	**31023060**
		M16	**S275JRC+C Zincato**	94	50	77	8	14,6	50	18,0	**31024060**
70x70	71	**M10**	**S275JRC+C Zincato**	92	30	81	5	8,9	100	12,9	**31021070**
		M12	**S275JRC+C Zincato**	96	35	83	6	10,7	50	9,7	**31022070**
		M14	**S275JRC+C Zincato**	100	40	85	7	12,6	50	13,9	**31023070**
		M16	**S275JRC+C Zincato**	104	50	87	8	14,6	50	20,0	**31024070**
80x80	81	**M10**	**S275JRC+C Zincato**	102	30	91	5	8,9	100	14,4	**31021080**
		M12	**S275JRC+C Zincato**	106	35	93	6	10,7	50	10,8	**31022080**
		M14	**S275JRC+C Zincato**	110	40	95	7	12,6	50	15,4	**31023080**
		M16	**S275JRC+C Zincato**	114	50	97	8	14,6	25	11,0	**31024080**
90x90	91	**M10**	**S275JRC+C Zincato**	112	30	101	5	8,9	100	15,9	**31021090**
		M12	**S275JRC+C Zincato**	116	35	103	6	10,7	50	11,9	**31022090**
		M14	**S275JRC+C Zincato**	120	40	105	7	12,6	50	16,9	**31023090**
		M16	**S275JRC+C Zincato**	124	50	107	8	14,6	25	12,0	**31024090**
100x100	101	**M10**	**S275JRC+C Zincato**	122	30	111	5	8,9	50	9	**31021100**
		M12	**S275JRC+C Zincato**	126	35	113	6	10,7	50	12,9	**31022100**
		M14	**S275JRC+C Zincato**	130	40	115	7	12,6	50	18,3	**31023100**
		M16	**S275JRC+C Zincato**	134	50	117	8	14,6	25	13,0	**31024100**
110x110	111	**M16**	**S275JRC+C Zincato**	144	50	127	8	14,6	25	14,0	**31024110**
120x120	121	**M16**	**S275JRC+C Zincato**	154	50	137	8	14,6	25	16,0	**31024120**

FASCETTE FISSATUBO TUBEFIX

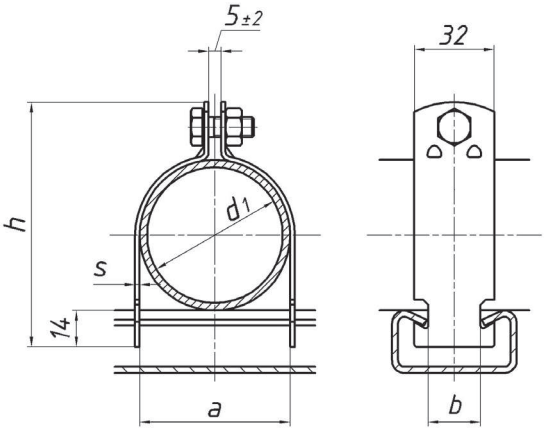

TYPE 711

In acciaio zincato e acciaio inossidabile. Accessori per il montaggio inclusi (non montati). Conforme alla direttiva 2002/95/CE (RoHS).

Materiali

S235JRC+C EN 10025 (Fe 360)
Acciaio da costruzione a basso tenore di carbonio, trafilato, con Rm min. 360 N/mm² e $Rp_{0,2}$ min. 235 N/mm².

X2CrNi19-11+c (AISI 304L)
Acciaio inossidabile austenitico con buona resistenza alla corrosione, Rm min. 700 N/mm² e $Rp_{0,2}$ min. 450 N/mm².

Finitura

ZINCATURA ISO 2081 Fe/Zn8/A
Rivestimento elettrolitico di zinco con spessore minimo 8 micron e passivazione bianca esente da Cr VI.

ZINCATURA A CALDO ISO 1461 Fe/Zn C ❶
Rivestimento di zinco per immersione a caldo. Conferisce una notevole resistenza alla corrosione per via dell'elevato spessore di zinco depositato sulla superficie.

Accessori ❶

N° 1 Vite a testa esagonale M8x20 UNI 5739 classe 4.8 zincata oppure A2-70

N° 1 Dado esagonale M8 UNI 5588 classe 8 zincati oppure A2-70.

Note

❹ Su richiesta è possibile ordinare le fascette in acciaio zincate a caldo con accessori in acciaio inox anzichè Geomet®.

❺ Le nervature della fotografia sono presenti in questo tipo di articoli fino alla misura di 4". La misura di 5" non presenta invece queste nervature.

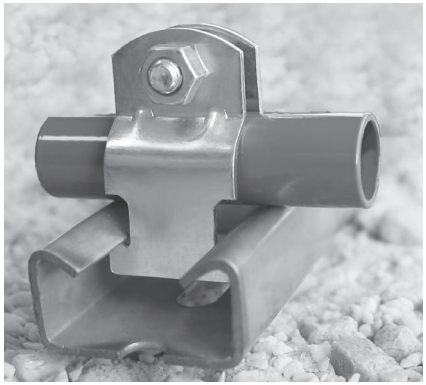

Se non trovi le tue misure ti facciamo il cavallotto su misura!
Vedi pagina 52

d_1	a [mm]	h [mm]	Materiale e finitura	b [mm]	s	confezione		codice	note
						q.tà	kg		
1/2”	22	57	**S235JR Zincato**	21	2	200	13,7	**51001005**	4/5
			S235JR Zincato a caldo	21	2	200	13,7	**51002005**	4/5
			AISI 304 Lavato	21	1,8	200	13,7	**51004005**	4/5
3/4”	28	63	**S235JR Zincato**	21	2	200	15,1	**51001007**	4/5
			S235JR Zincato a caldo	21	2	200	15,1	**51002007**	4/5
			AISI 304 Lavato	21	1,8	200	15,1	**51004007**	4/5
1”	35	70	**S235JR Zincato**	21	2	200	17,3	**51001010**	4/5
			S235JR Zincato a caldo	21	2	200	17,3	**51002010**	4/5
			AISI 304 Lavato	21	1,8	200	17,3	**51004010**	4/5
1” ¼	44	78	**S235JR Zincato**	21	2	100	9,6	**51001012**	4/5
			S235JR Zincato a caldo	21	2	100	9,6	**51002012**	4/5
			AISI 304 Lavato	21	1,8	100	9,6	**51004012**	4/5
1” ½	50	86	**S235JR Zincato**	21	2	100	10,2	**51001015**	4/5
			S235JR Zincato a caldo	21	2	100	10,2	**51002015**	4/5
			AISI 304 Lavato	21	1,8	100	10,2	**51004015**	4/5
2”	62	96	**S235JR Zincato**	21	2	100	11,8	**51001020**	4/5
			S235JR Zincato a caldo	21	2	100	11,8	**51002020**	4/5
			AISI 304 Lavato	21	1,8	100	11,8	**51004020**	4/5
2” ½	78	112	**S235JR Zincato**	21	2	100	13,4	**51001025**	4/5
			S235JR Zincato a caldo	21	2	100	13,4	**51002025**	4/5
			AISI 304 Lavato	21	1,8	100	13,4	**51004025**	4/5
3”	90	125	**S235JR Zincato**	21	2	100	14,8	**51001030**	4/5
			S235JR Zincato a caldo	21	2	100	14,8	**51002030**	4/5
			AISI 304 Lavato	21	1,8	100	14,8	**51004030**	4/5
3” ½	103	137	**S235JR Zincato**	21	2	100	15,8	**51001035**	4/5
			S235JR Zincato a caldo	21	2	100	15,8	**51002035**	4/5
			AISI 304 Lavato	21	1,8	100	15,8	**51004035**	4/5
4”	116	150	**S235JR Zincato**	21	2	100	16,8	**51001040**	4/5
			S235JR Zincato a caldo	21	2	100	16,8	**51002040**	4/5
			AISI 304 Lavato	21	1,8	100	16,8	**51004040**	4/5
5”	141	176	**S235JR Zincato**	21	2	100	18,8	**51001050**	4
			S235JR Zincato a caldo	21	2	100	18,8	**51002050**	4
			AISI 304 Lavato	21	1,8	100	18,8	**51004050**	4

Se non trovi le tue misure ti facciamo il Tubefix su misura! Vedi pagina 52

T-BOLT

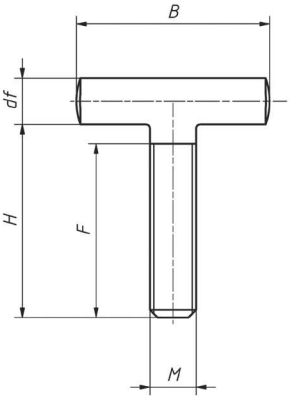

TYPE 402

In classe 4.8, acciaio rivestito.
Filettatua metrica ISO a passo grosso.

Materiali **ASTM-SAE 1008**
Acciaio adatto allo stampaggio e alla formatura a freddo

Finitura **ZINCATURA ISO 2081 Fe/Zn8/A**
Rivestimento elettrolitico di zinco con spessore minimo di 8 micron.

M	Materiale e finitura	df	H	B	F	KG/cad	Codici
10	ASTM-SAE 1008 zincato	12	72	40	67	0,075	84020001
12	ASTM-SAE 1008 zincato	12	50	50	45	0,078	84020004
12	ASTM-SAE 1008 zincato	12	75	50	70	0,096	84020003
12	ASTM-SAE 1008 zincato	14	90	40	85	0,109	84020002

REALIZZIAMO QUESTO ARTICOLO CON LE VOSTRE MISURE

Se non trovi le tue misure ti facciamo il cavallotto su misura!
Vedi pagina 70

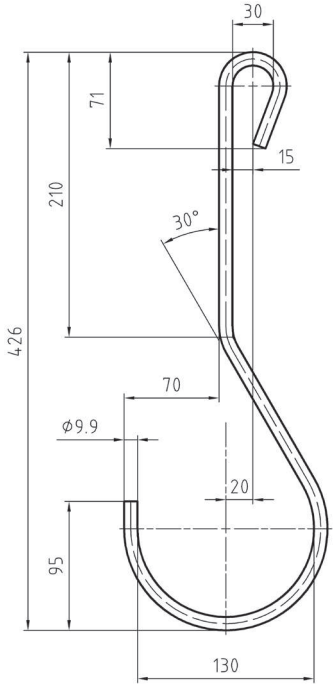

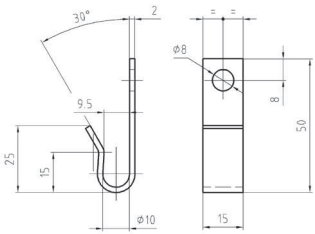

TYPE 328

SUPPORTO ALBERO CARDANICO

In classe 4.8, acciaio rivestito.

Codice	**60492047**
Materiali	**S275JRC+C (Fe 430)** Acciaio da costruzione a basso tenore di carbonio, trafilato, con Rm min. 500 N/mm² e Rp0,2 min. 360 N/mm²
Finitura	**CHROMITING® IRIDESCENTE + SIGILLANTE FIAT 9.57405 - Fe/Zn 12 IV S** Rivestimento elettrolitico di zinco con spessore minimo di 12 micron con l'aggiunta di sigillante.
Peso	**0,419 kg**
Accessori	**PIASTRINA DI APPOGGIO PER 'SUPPORTO ALBERO CARDANICO'** codice 87130003 Materiale: C67 Finitura: ISO 2081 – Fe/Zn8/ER(210)2/A Rivestimento elettrolitico di zinco, colore bianco CrIII + deidrogenazione Peso 0,020 kg

REALIZZIAMO QUESTO ARTICOLO CON LE VOSTRE MISURE

Se queste misure non corrispondono alle tue necessità, facciamo il supporto con le tue misure e le tue angolazioni.
Vedi pagina 60

Siamo aperti ai

- Per le condizioni generali di vendita sempre aggiornate, far riferimento al sito www.zarri.it
- ZARRI s.r.l. si riserva la facoltà di aggiornare e/o modificare senza preavviso le informazioni e i dati contenuti in questo catalogo.
- ZARRI s.r.l. declina ogni responsabilità derivante dall'utilizzo improprio dei suoi prodotti. Si invita a contattare il nostro Ufficio Tecnico per informazioni o chiarimenti.
- Le fotografie contenute nel catalogo sono riportate a puro scopo illustrativo, e rappresentano un esempio della nostra vasta gamma di produzione speciale. La finitura, il trattamento e le caratteristiche estetiche sono da concordare in fase di offerta e/o successivamente al momento della definizione e approvazione del disegno tecnico.
- Si ringraziano i clienti di Zarri S.r.l. che hanno cortesemente concesso le immagini dei loro prodotti dove vengono applicati i nostri articoli.
- La proprietà intellettuale dell'intero contenuto del catalogo è di Zarri S.r.l.. Ogni sua riproduzione sia cartacea che digitale è da intendersi vietata fino al rilascio di autorizzazione scritta di Zarri S.r.l., da richiedere al contatto commerciale@zarri.it

CONTATTI

Ufficio Commerciale	commerciale@zarri.it
Amministrazione	amministrazione@zarri.it

zarri S.r.l.
Via Provinciale Nord, 43 - 40050 Castello D'Argile (Bologna) Italy
Tel. +39.051.977.207
commerciale@zarri.it - www.zarri.it

Capitale sociale 100.000 Euro - REA 0234603
C.F. 00167380385 - P. IVA IT 00707081204